BOSCH

Professional HEAVY DUTY

GTS 70-216

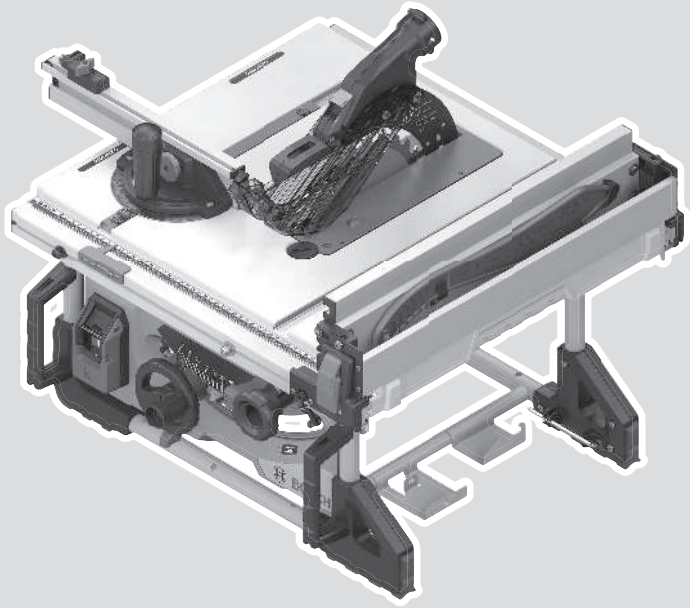

Robert Bosch Power Tools GmbH
70538 Stuttgart
GERMANY

www.bosch-pt.com

1 609 92A A92 (2026.08) PS / 35

1 609 92A A92

fi Alkuperäiset ohjeet

Suomi .....Sivu 19

https://eu-doc.bosch.com/

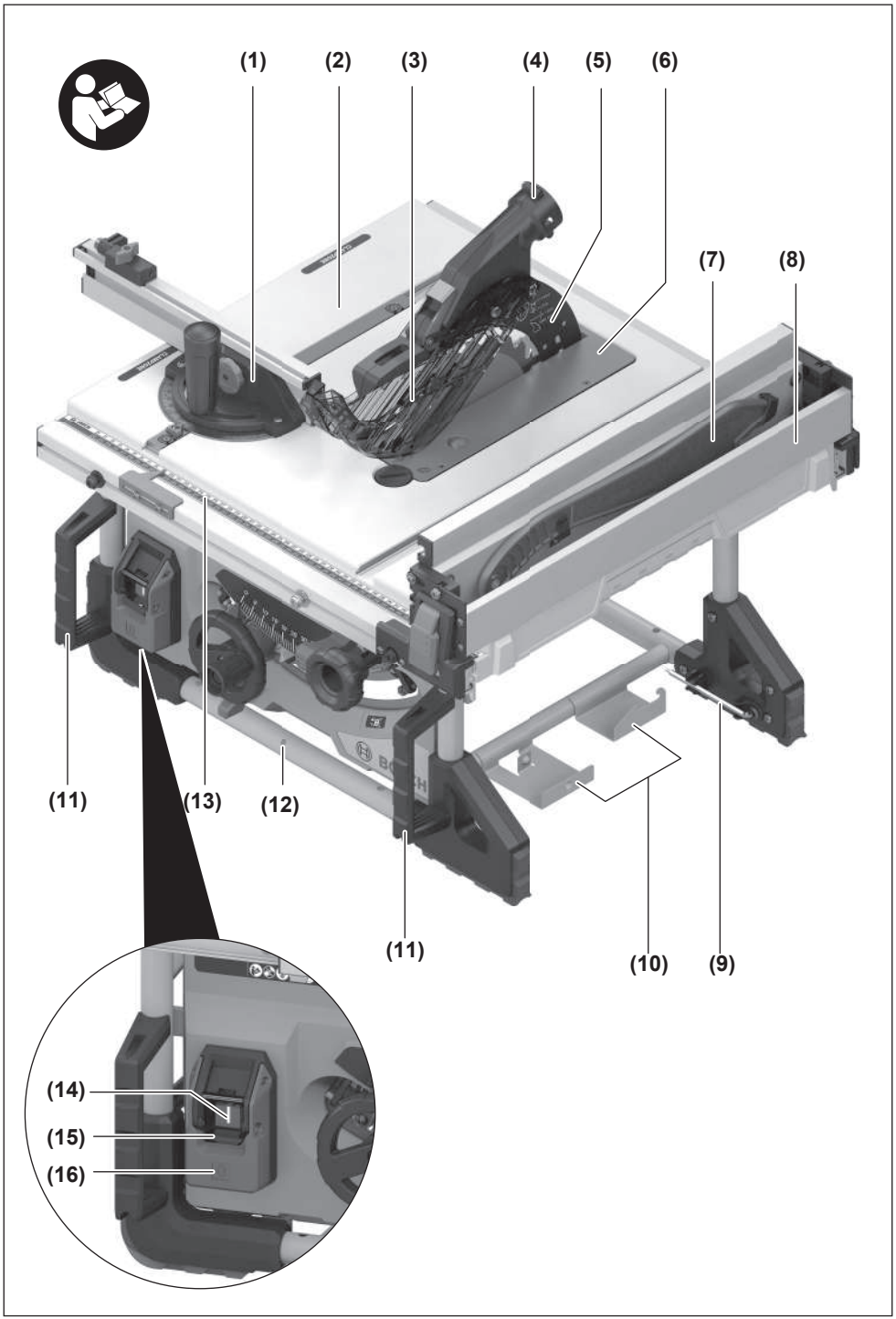
(1)
(2)
(3)
(4)
(5)
(6)
(7)
(8)
(11)
(13)
(12)
(11)
(10)
(9)
(14)
(15)
(16)

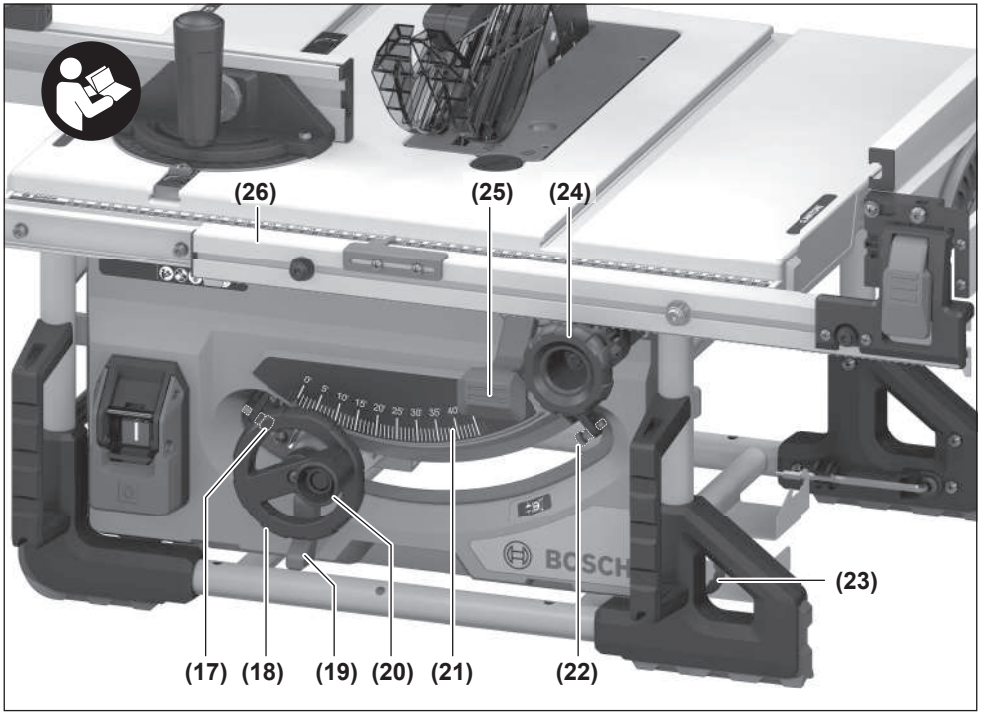
(26)
(25)
(24)
(23)
(17)
(18)
(19)
(20)
(21)
(22)

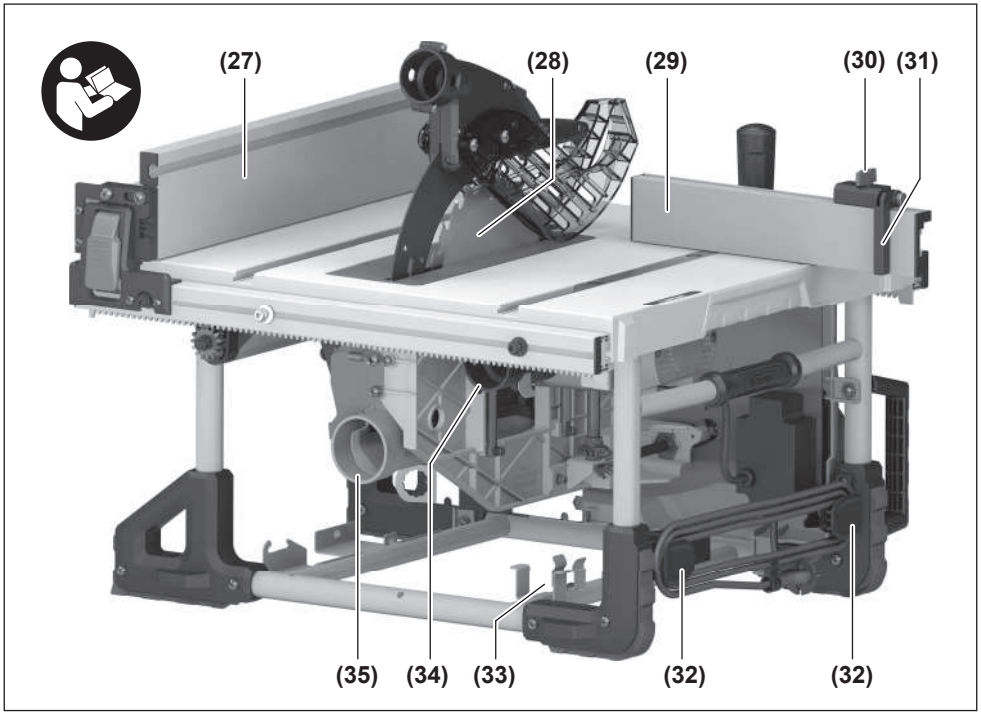
(27)
(28)
(29)
(30)
(31)
(35)
(34)
(33)
(32)
(32)

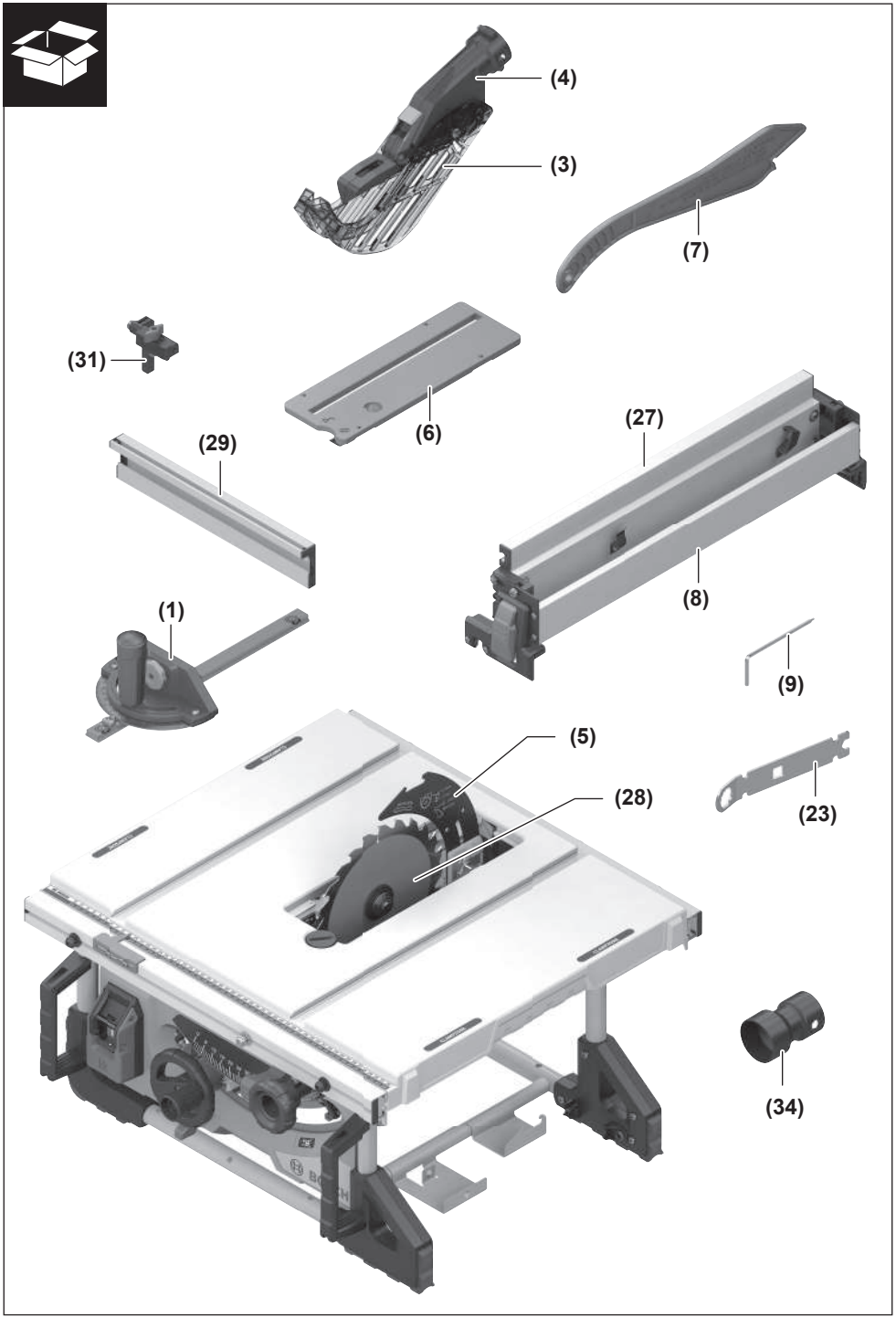
(4)
(3)
(7)
(31)
(6)
(29)
(27)
(8)
(1)
(9)
(5)
(28)
(23)
(34)

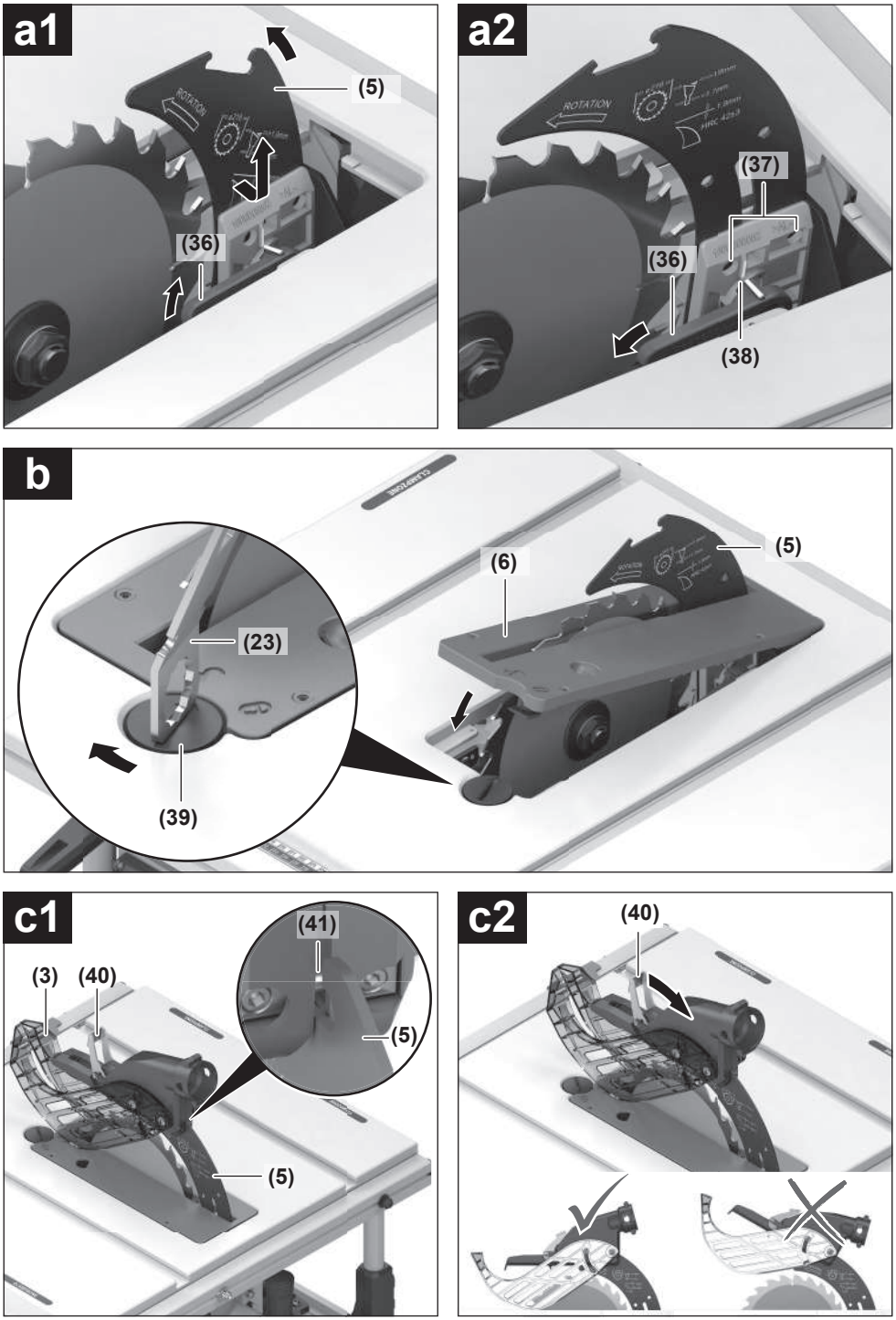
a1
(5)
(36)
a2
(37)
(36)
(38)
b
(6)
(5)
(23)
(39)
c1
(41)
(3)
(40)
(5)
(5)
c2
(40)

d

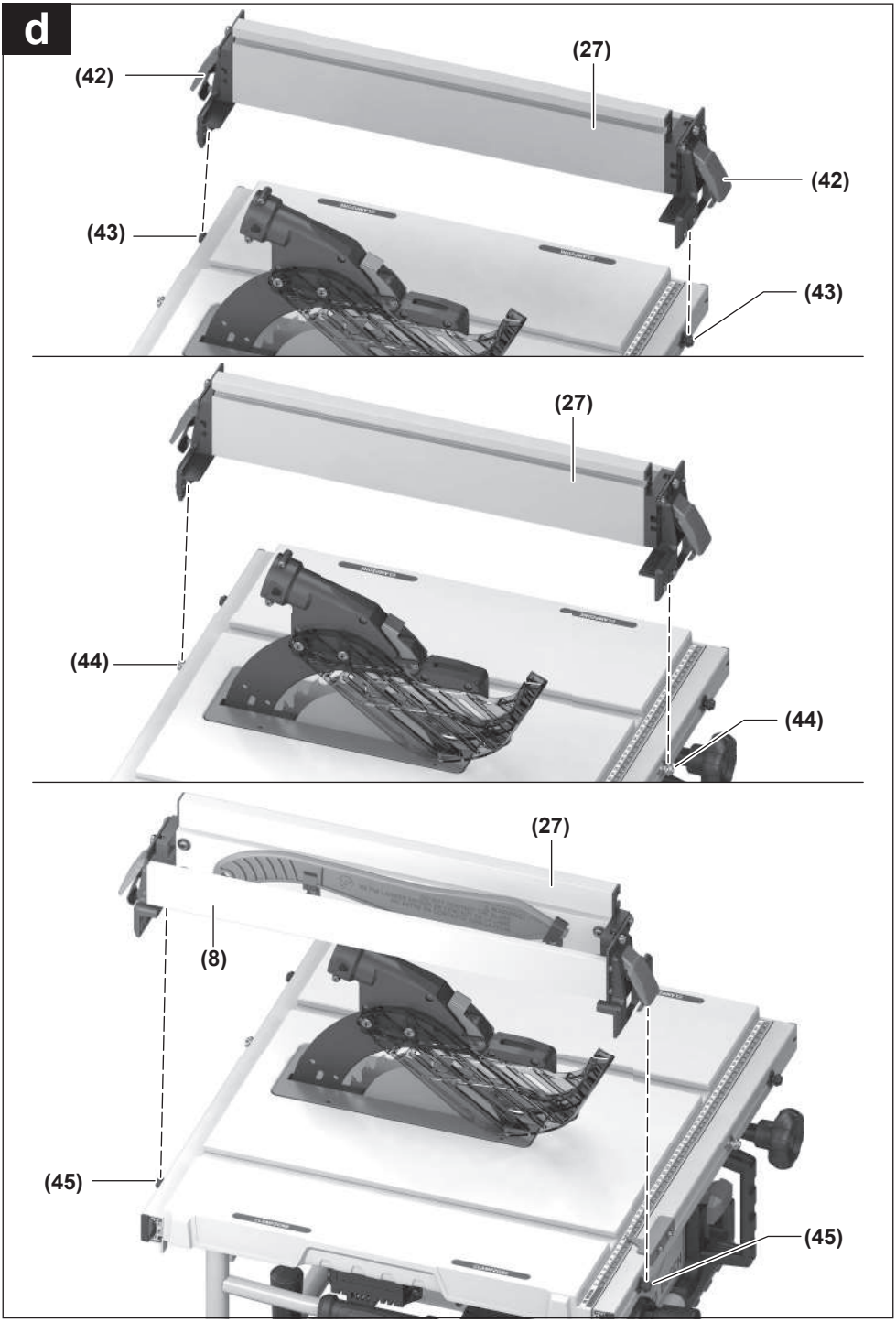

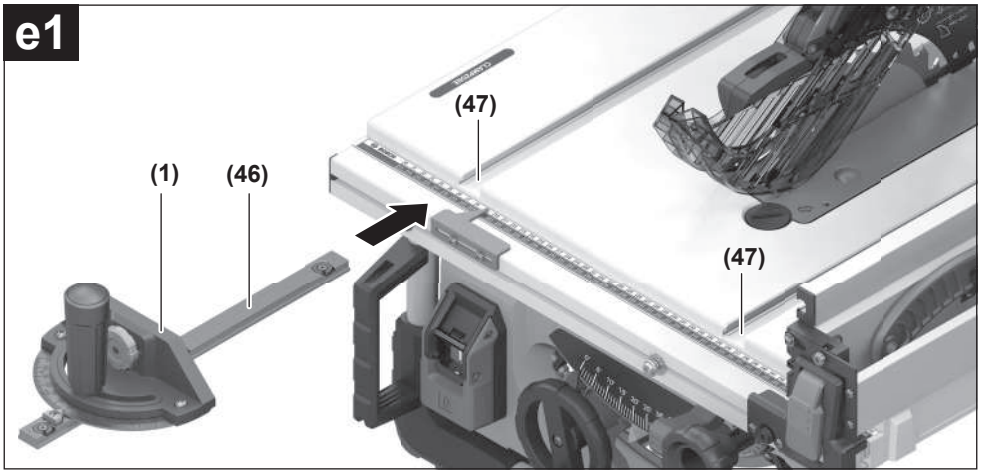
e1
(47)
(1)
(46)
(47)

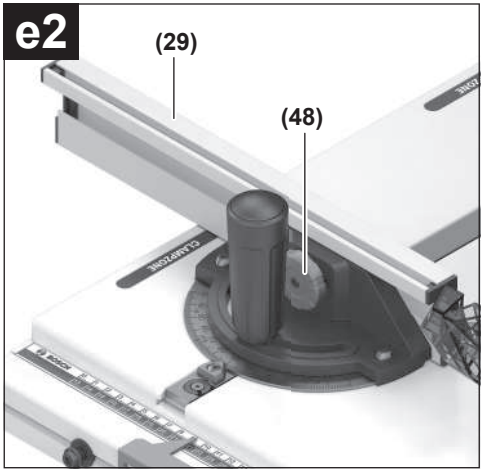
e2
(29)
(48)

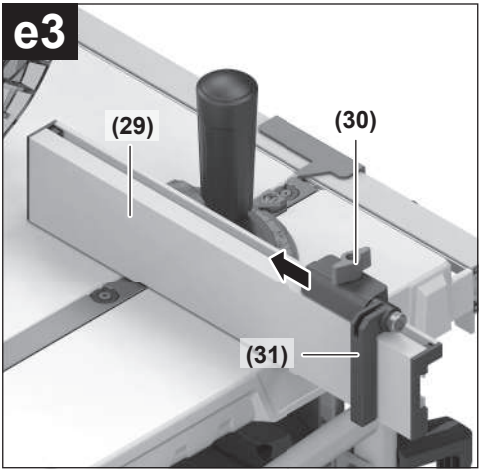
e3
(29)
(30)
(31)

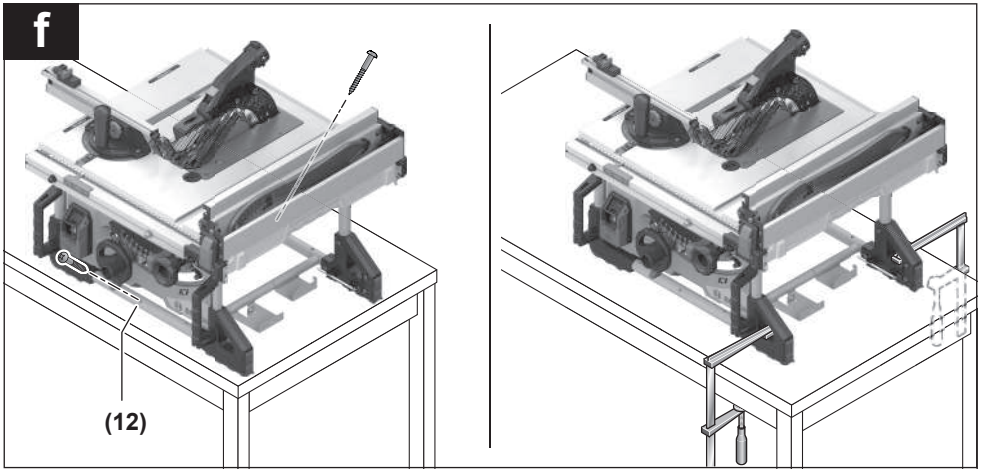
f
(12)

g



GTA 571



h

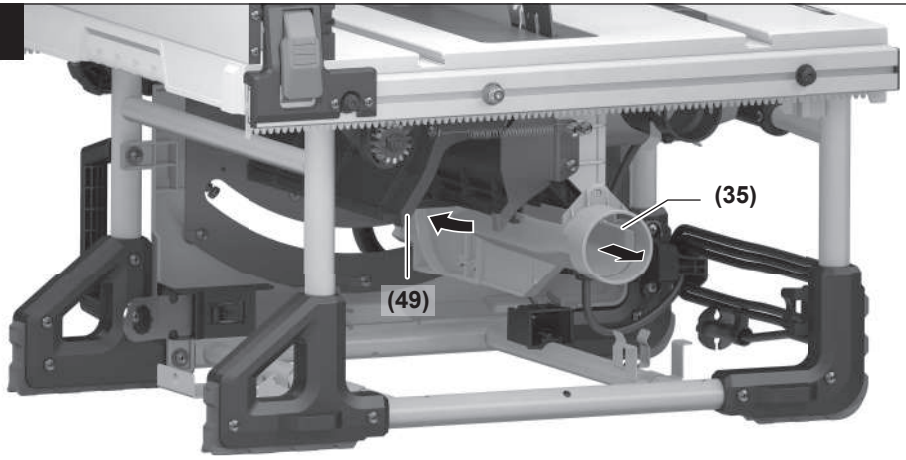

i

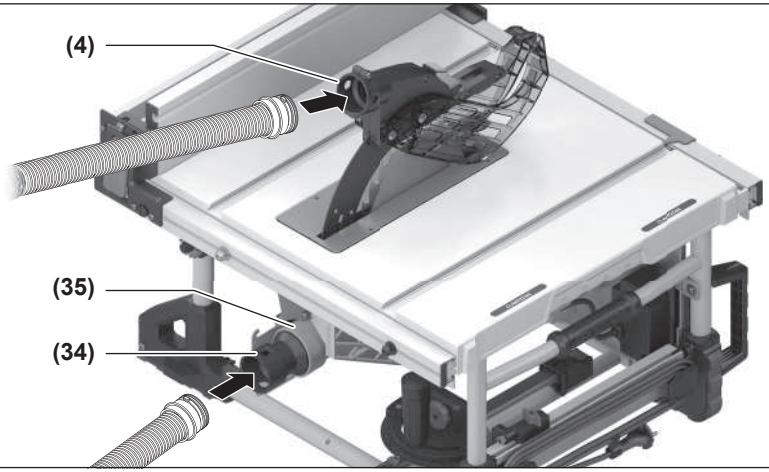

j1

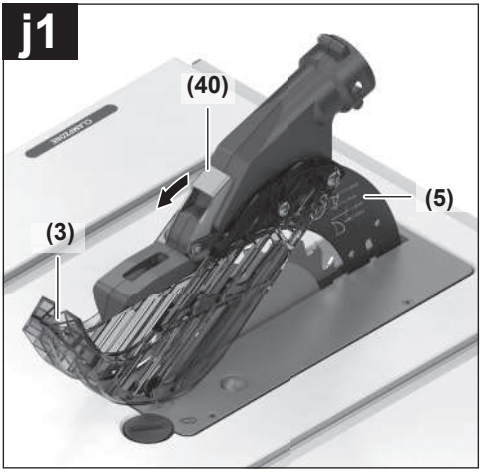

j2

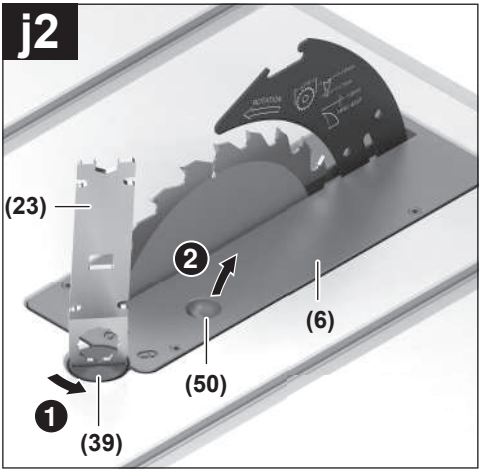

j3

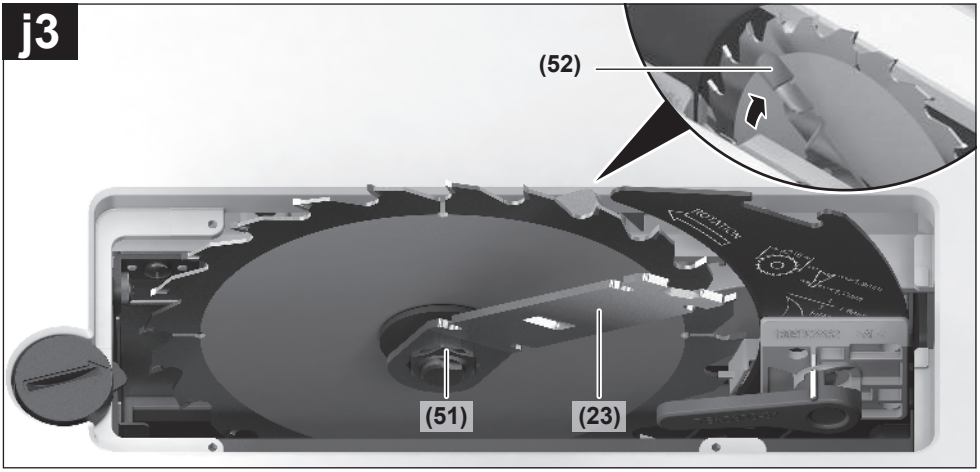

j4

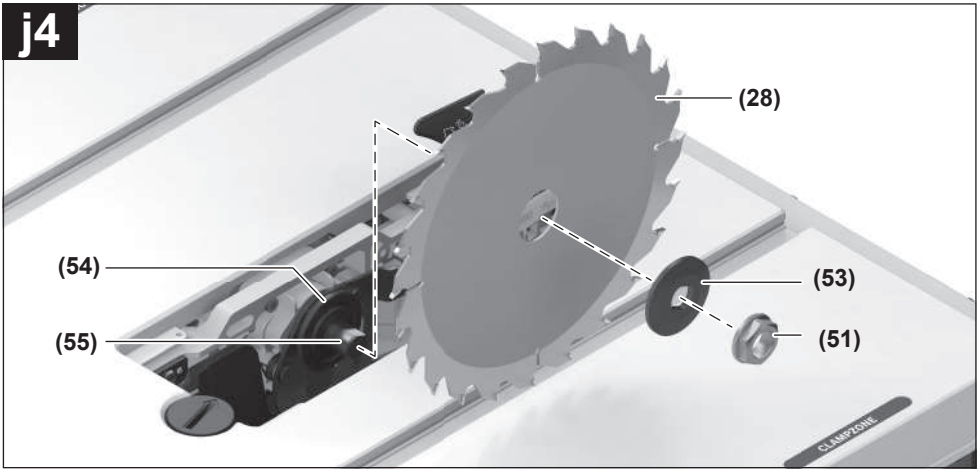

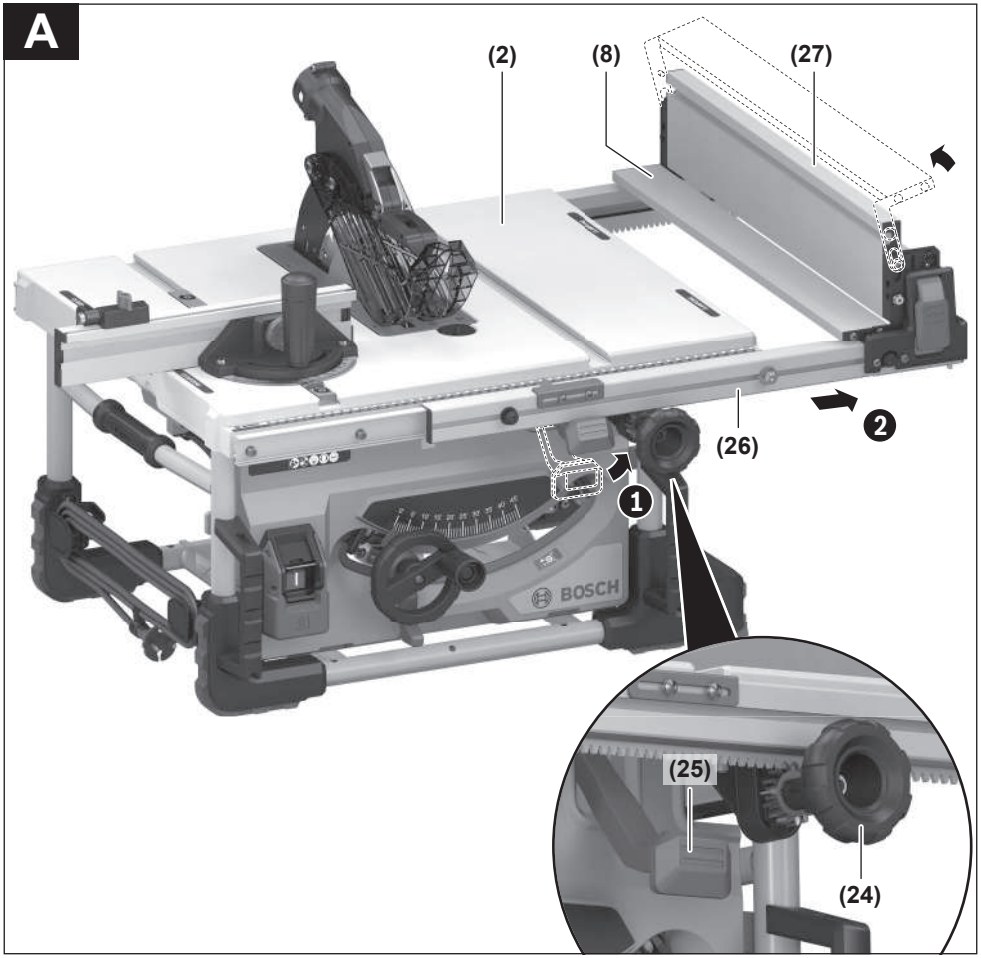
A
(2)
(8)
(27)
(26)
1
2
BOSCH
(25)
(24)

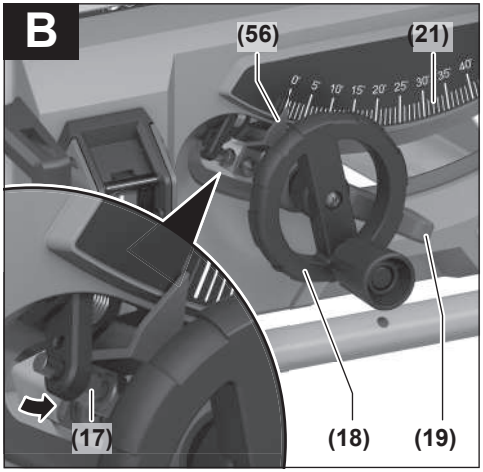
B
(56)
(21)
(17)
(18)
(19)

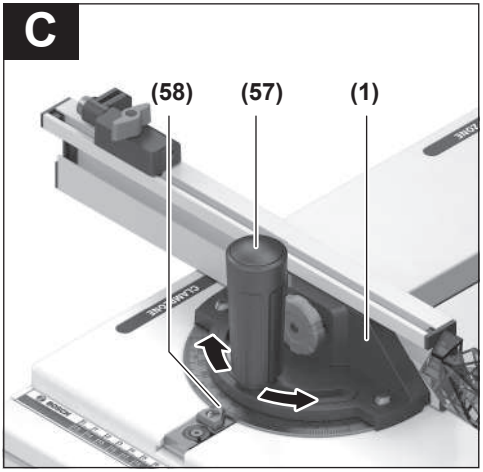
C
(58)
(57)
(1)

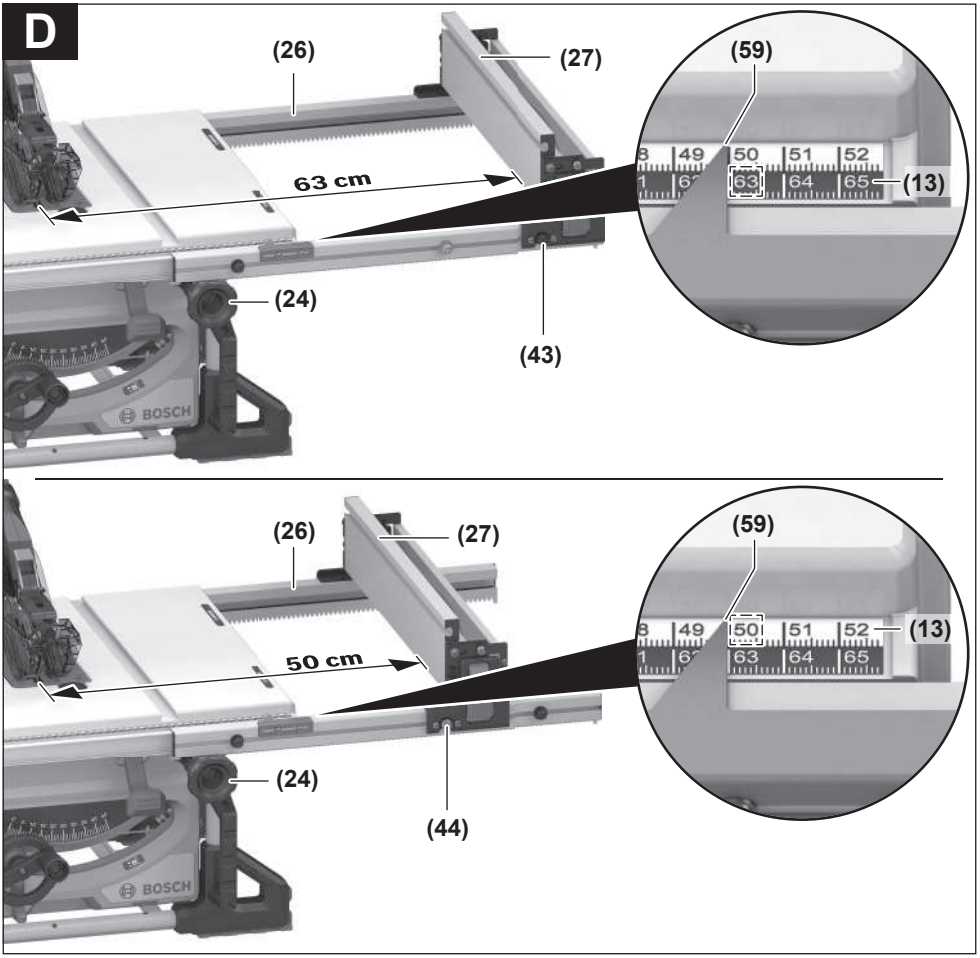
D
(26)
(27)
(59)
63 cm
(13)
(24)
(43)
BOSCH
(26)
(27)
(59)
50 cm
(13)
(24)
(44)
BOSCH

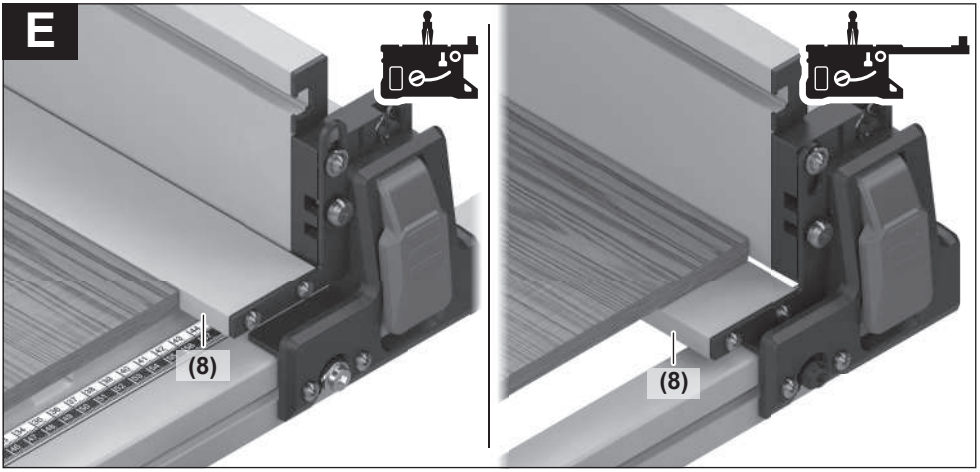
E
(8)
(8)

F

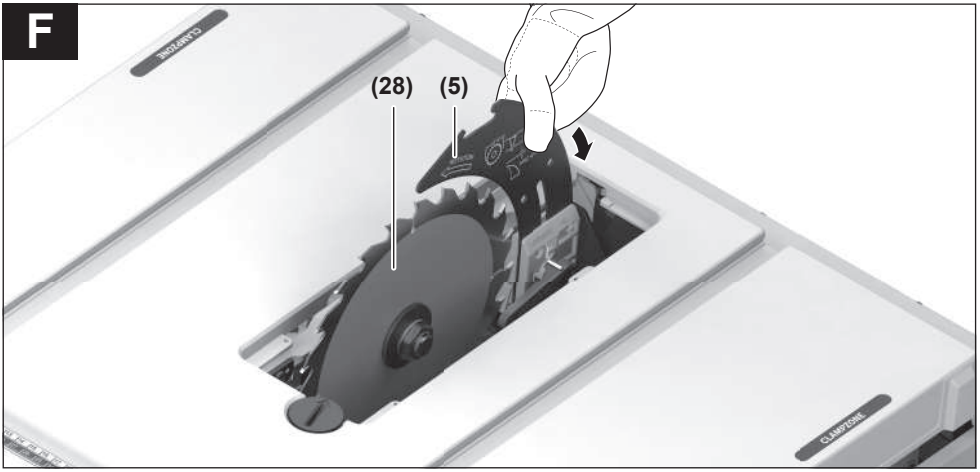

G1

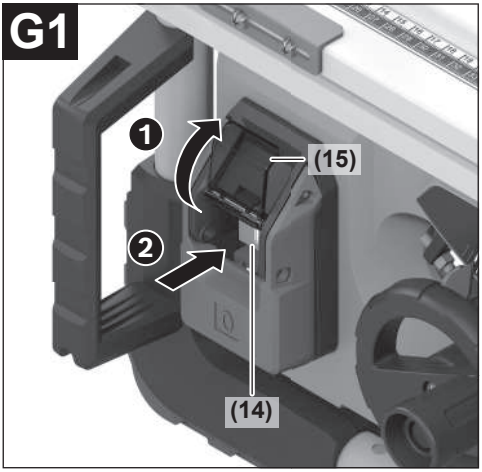

G2

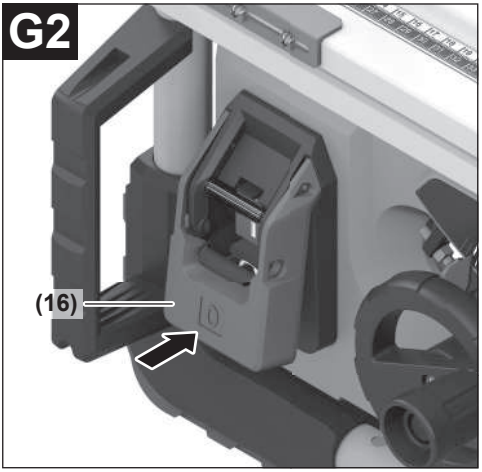

G3

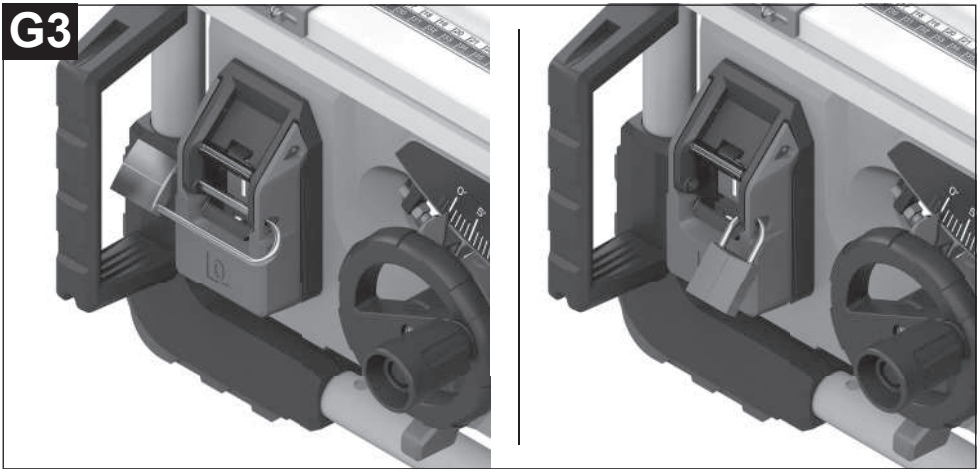

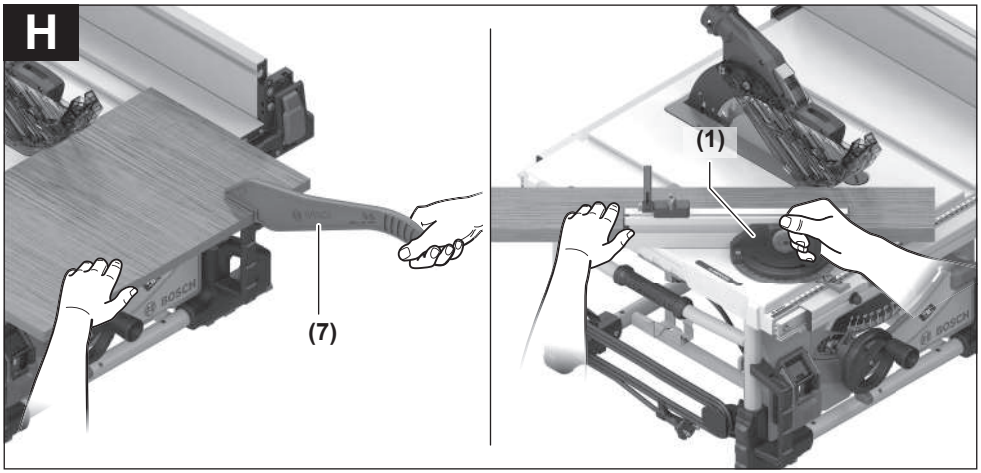
H
(7)
(1)

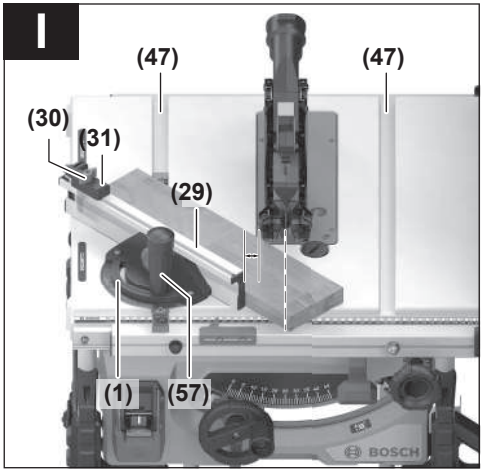
I
(47)
(47)
(30)
(31)
(29)
(1)
(57)

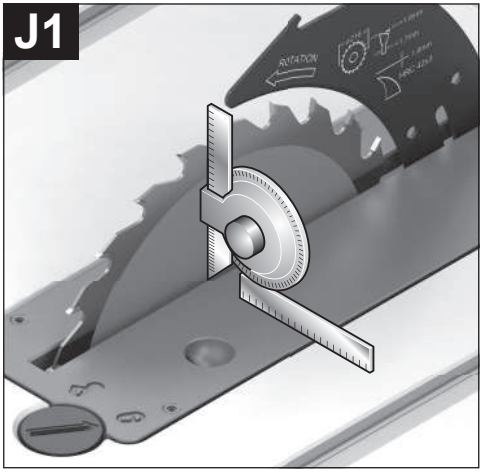
J1

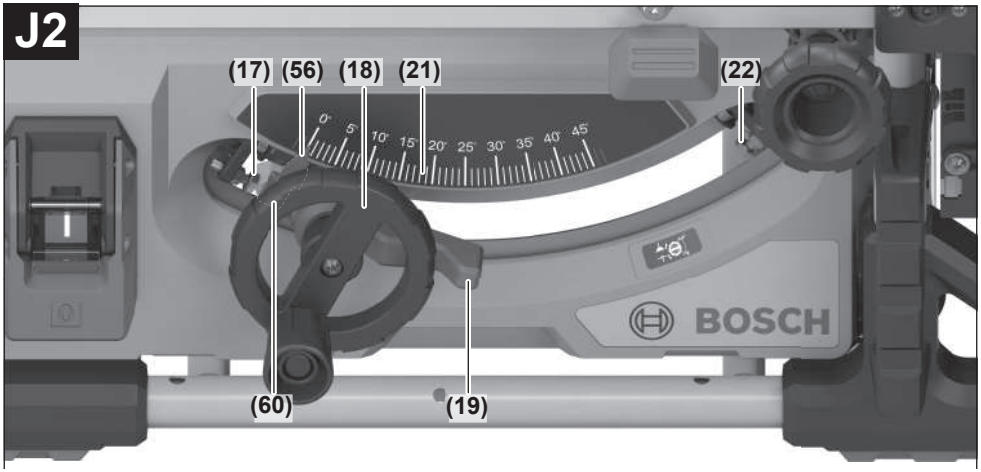
J2
(17)
(56)
(18)
(21)
(22)
(60)
(19)
BOSCH

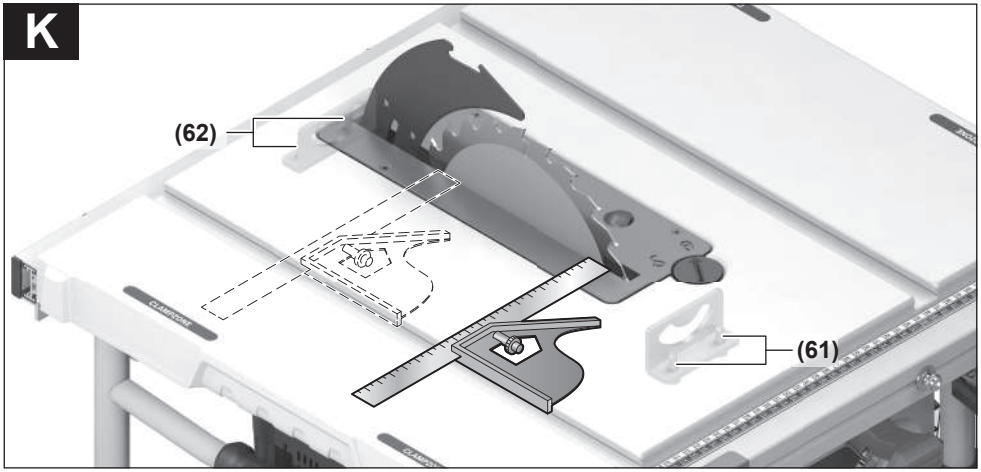
K
(62)
(61)

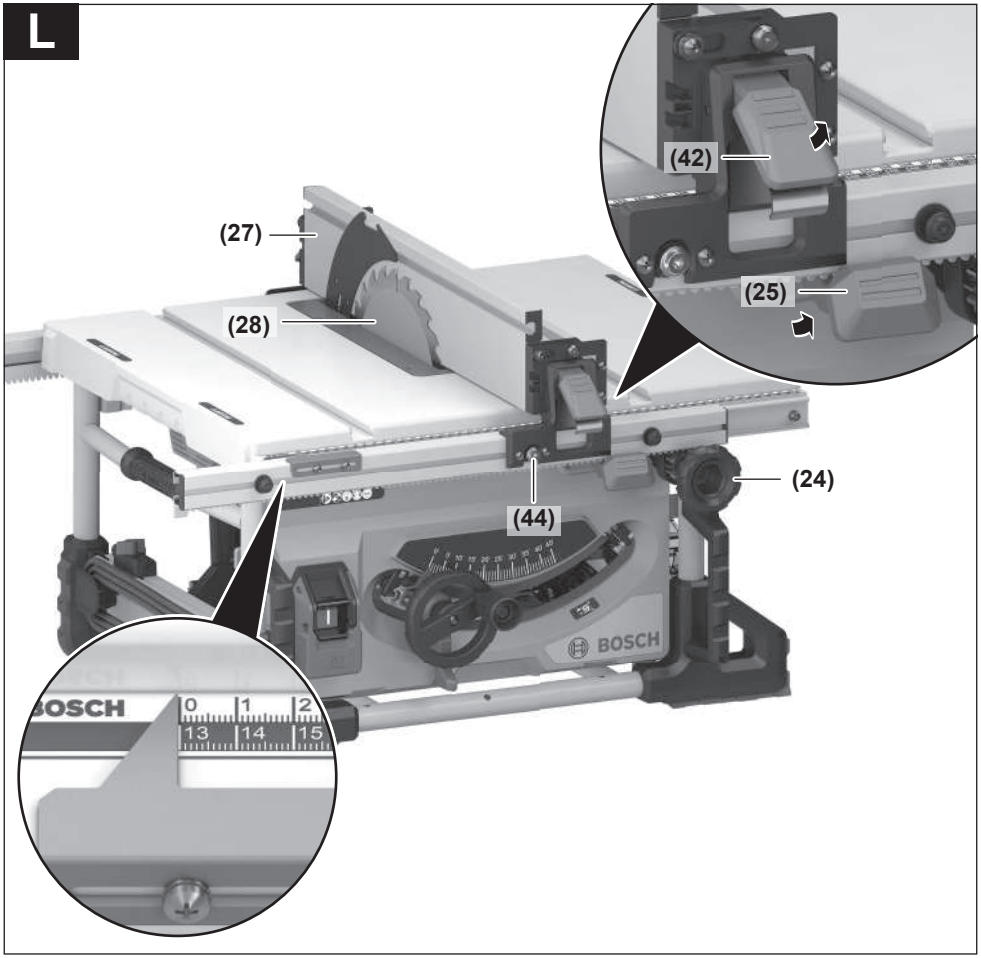
L
(42)
(25)
(27)
(28)
(24)
(44)
BOSCH
BOSCH
0
1
2
13
14
15

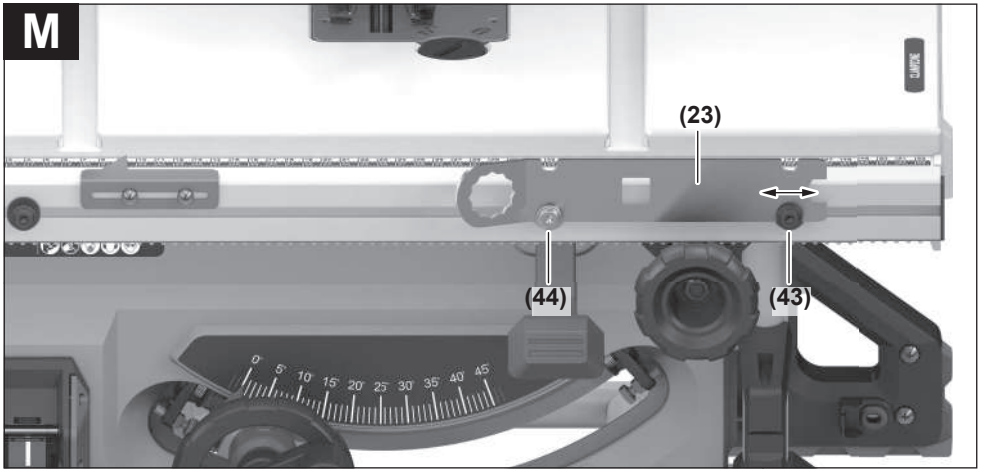
M
(23)
(44)
(43)

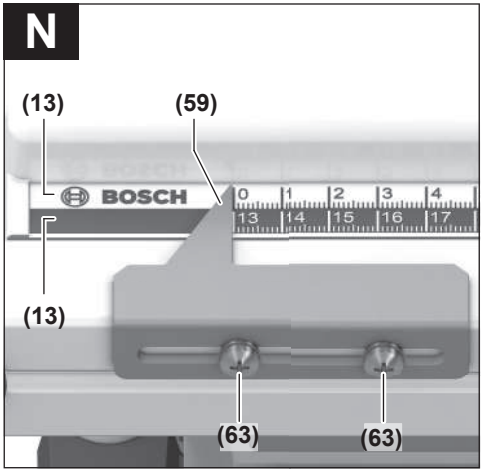
N
(13)
(59)
BOSCH
(13)
(63)
(63)

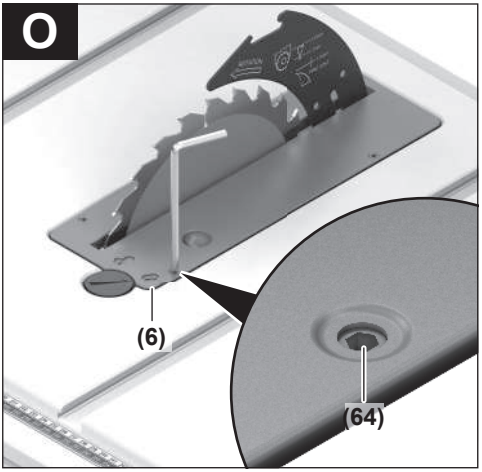
O
(6)
(64)

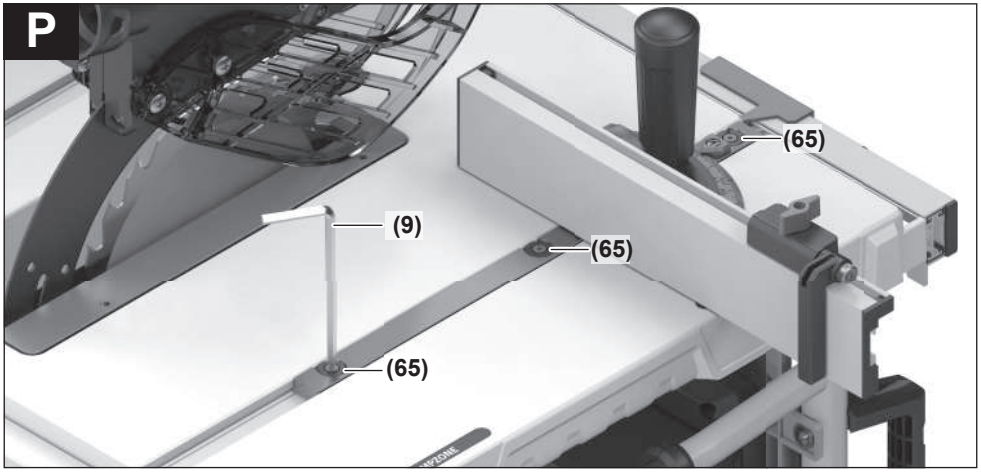
P
(65)
(9)
(65)
(65)

Q

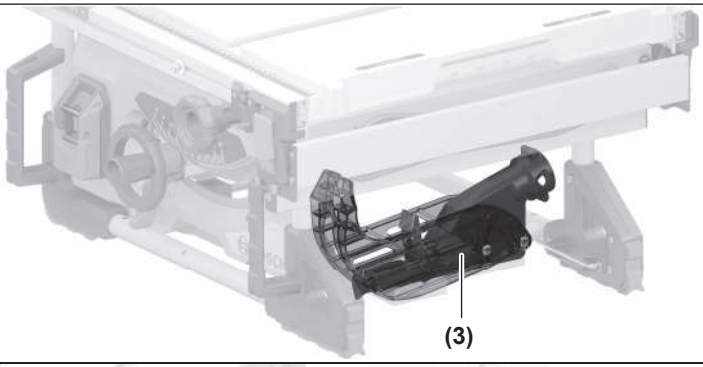

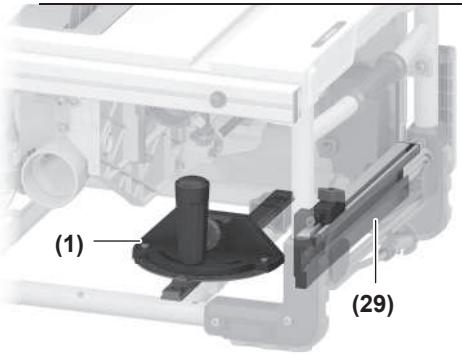

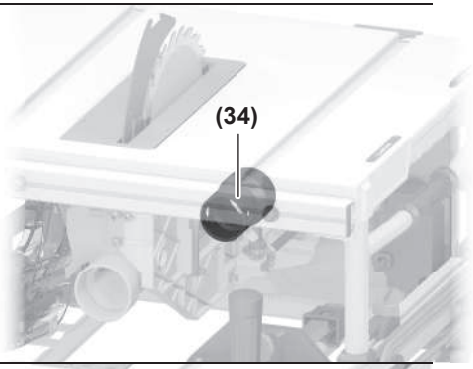

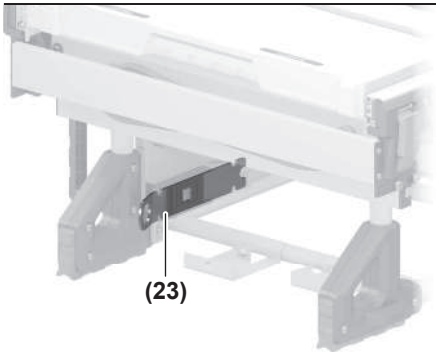

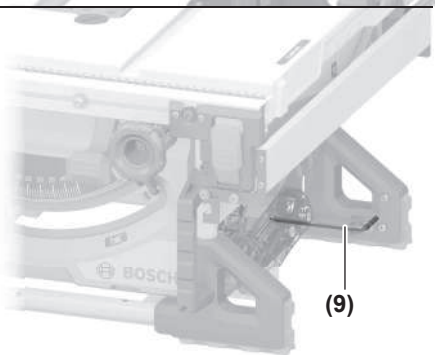

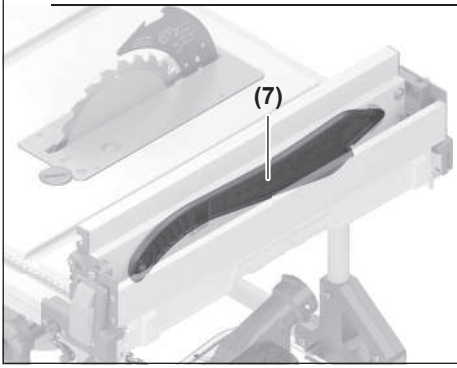

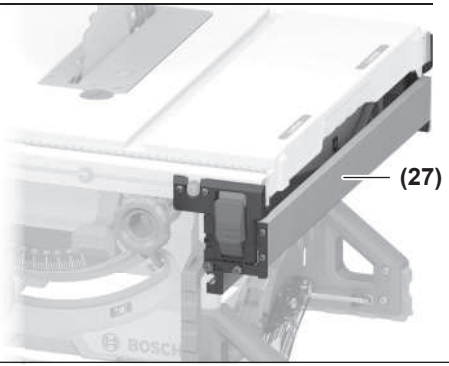

R

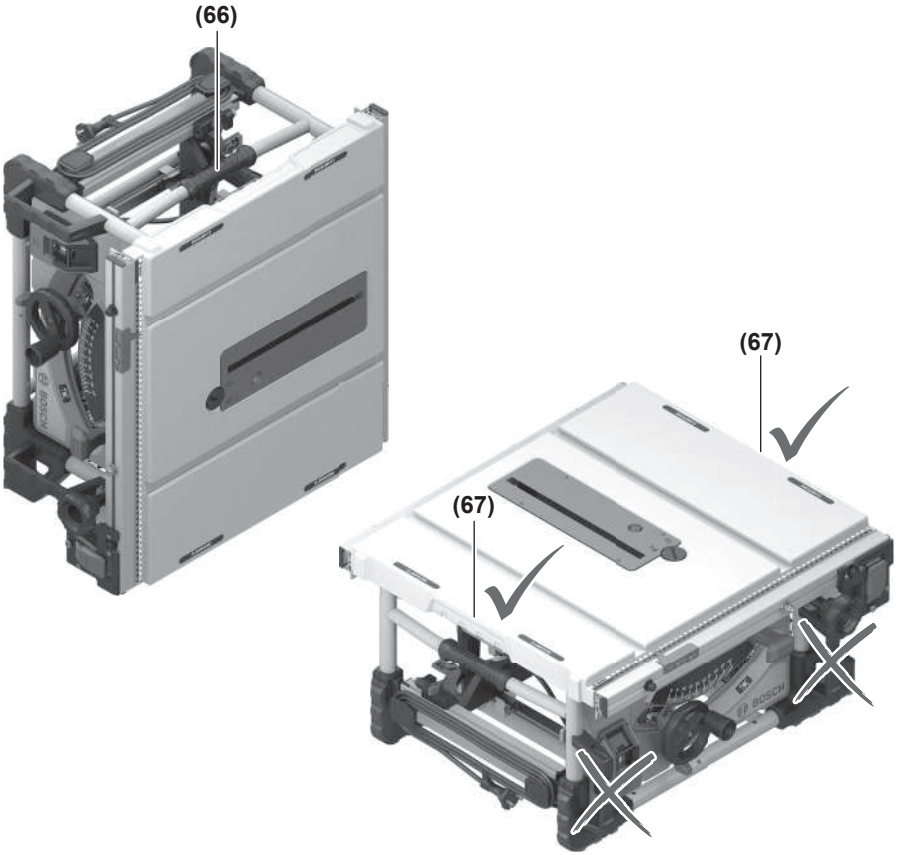

S

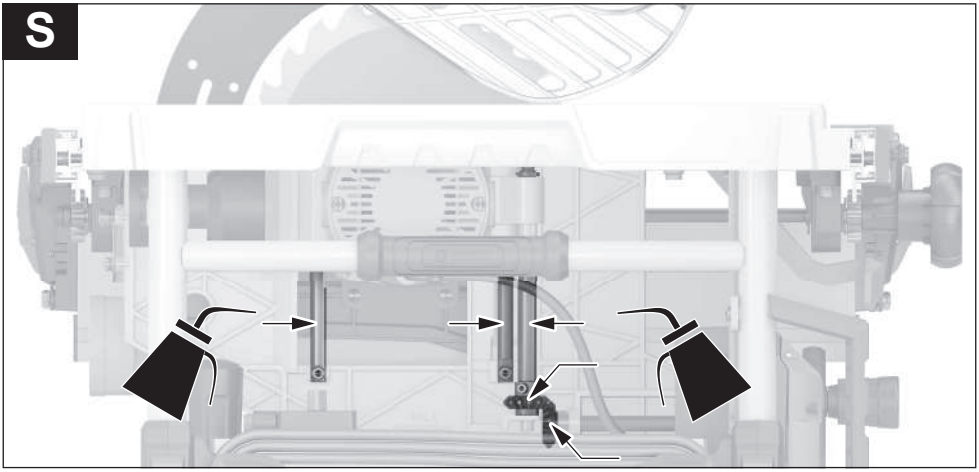

Suomi

Turvallisuusohjeet

Sähkötyökalujen yleiset turvallisuusohjeet

⚠ VAROITUS **Lue kaikki tämän sähkötyökalun mukana toimitetut varoitukset, ohjeet, kuvat ja tekniset tiedot.** Alla mainittujen ohjeiden noudattamisen laiminlyönti saattaa aiheuttaa sähköiskun, tulipalon ja/tai vakavan loukkaantumisen.

Säilytä kaikki turvallisuusohjeet ja muut ohjeet tulevaisuutta varten.

Turvallisuusohjeissa käytetty käsite "sähkötyökalu" käsittää verkkokäyttöisiä sähkötyökaluja (verkkojohdolla) ja akkukäyttöisiä sähkötyökaluja (ilman verkkojohtoa).

Työpaikan turvallisuus

- **Pidä työskentelyalue puhtaana ja hyvin valaistuna.** Työpaikan epäjärjestys tai valaisemattomat työalueet voivat johtaa tapaturmiin.
- **Älä työskentele sähkötyökalulla räjähdysalttiissa ympäristössä, jossa on palavaa nestettä, kaasua tai pölyä.** Sähkötyökalu muodostaa kipinöitä, jotka saattavat sytyttää pölyn tai höyryn.
- **Pidä lapset ja sivulliset loitolla sähkötyökalua käyttäessäsi.** Voit menettää laitteen hallinnan, jos suuntaat huomiosi muualle.

Sähköturvallisuus

- **Sähkötyökalun pistotulpan tulee sopia pistorasiaan. Pistotulppaa ei saa muuttaa millään tavalla. Älä käytä minkäänlaisia pistorasia-adaptereita maadoitettujen sähkötyökalujen kanssa.** Alkuperäisessä kunnossa olevat pistotulpat ja sopivat pistorasiat vähentävät sähköiskun vaaraa.
- **Vältä maadoitettujen pintojen, kuten putkien, pattereiden, liesien tai jääkaappien koskettamista.** Sähköiskun vaara kasvaa, jos kehosi on maadoitettu.
- **Älä altista sähkötyökalua sateelle tai kosteudelle.** Veden pääsy sähkötyökalun sisään kasvattaa sähköiskun riskiä.
- **Älä käytä verkkojohtoa väärin. Älä käytä johtoa sähkötyökalun kantamiseen, ripustamiseen tai pistotulpan irrottamiseen pistorasiasta vetämällä. Pidä johto loitolla kuumuudesta, öljystä, terävistä reunoista ja liikkuvista osista.** Vahingoittuneet tai sotkeutuneet johdot kasvattavat sähköiskun vaaraa.
- **Käyttäessäsi sähkötyökalua ulkona käytä ainoastaan ulkokäyttöön soveltuvaa jatkojohtoa.** Ulkokäyttöön soveltuvan jatkojohdon käyttö pienentää sähköiskun vaaraa.
- **Jos sähkötyökalua on pakko käyttää kosteassa ympäristössä, on käytettävä vikavirtasuojakytkintä.** Vikavirtasuojakytkimen käyttö vähentää sähköiskun vaaraa.

Henkilöturvallisuus

- **Ole valpas, kiinnitä huomiota työskentelyysi ja noudata tervettä järkeä sähkötyökalua käyttäessäsi. Älä käytä mitään sähkötyökalua, jos olet väsynyt tai huumeiden, alkoholin tai lääkkeiden vaikutuksen alaisena.** Hetken tarkkaamattomuus sähkötyökalua käytettäessä saattaa johtaa vakavaan loukkaantumiseen.
- **Käytä henkilökohtaisia suojavarusteita. Käytä aina suojalaseja.** Henkilökohtaisen suojavarustuksen (esim. pölynaamari, luistamattomat turvajalkineet, suojakypärä tai kuulonsuojaimet kulloisenkin tehtävän mukaan) käyttö vähentää loukkaantumisriskiä.
- **Estä tahaton käynnistyminen. Varmista, että käynnistyskytkin on kytketty pois päältä ennen kuin yhdistät työkalun sähköverkkoon ja/tai akkuun, otat työkalun käteen tai kannat sitä.** Jos kannat sähkötyökalua sormi käynnistyskytkimellä tai kytket sähkötyökalun pistotulpan pistorasiaan käynnistyskytkimen ollessa käyntiasennossa, altistat itsesi onnettomuuksille.
- **Poista mahdollinen säätötyökalu tai kiinnitysavain ennen kuin käynnistät sähkötyökalun.** Kiinnitysavain tai säätötyökalu, joka on unohdettu paikalleen sähkötyökalun pyörivään osaan, saattaa aiheuttaa tapaturman.
- **Vältä kurkottelua. Huolehdi aina tukevasta seisomaasennosta ja tasapainosta.** Näin pystyt paremmin hallitsemaan sähkötyökalun odottamattomissa tilanteissa.
- **Käytä tarkoitukseen soveltuvia vaatteita. Älä käytä löysiä työvaatteita tai koruja. Pidä hiukset ja vaatteet poissa liikkuvien osien ulottuvilta.** Väljät vaatteet, korut ja pitkät hiukset voivat takertua liikkuviin osiin.
- **Jos laitteissa on pölynpoistoliitäntä, varmista, että se on kytketty oikein ja toimii kunnolla.** Pölynpoistojärjestelmän käyttö vähentää pölyn aiheuttamia vaaroja.
- **Työskentele keskittyneesti ja noudata aina turvallisuusmääräyksiä.** Hetkellinenkin huolimattomuus voi aiheuttaa vakavia vammoja.

Sähkötyökalun käyttö ja huolto

- **Älä ylikuormita laitetta. Käytä kyseiseen työhön tarkoitettua sähkötyökalua.** Sopivan tehoisella sähkötyökalulla teet työt paremmin ja turvallisemmin.
- **Älä käytä sähkötyökalua, jota ei voida käynnistää ja pysäyttää käynnistyskytkimestä.** Sähkötyökalu, jota ei voi enää hallita käynnistyskytkimellä, on vaarallinen ja täytyy korjauttaa.
- **Irrota pistotulppa pistorasiasta ja/tai irrota akku (jos irrotettava) sähkötyökalusta, ennen kuin suoritat säätöjä, vaihdat tarvikkeita tai viet sähkötyökalun varastoon.** Nämä varotoimenpiteet estävät sähkötyökalun tahattoman käynnistymisen.
- **Säilytä sähkötyökalut poissa lasten ulottuvilta, kun niitä ei käytetä. Älä anna sellaisten henkilöiden käyttää sähkötyökalua, joilla ei ole tarvittavaa käyttökokemusta tai jotka eivät ole lukeneet tätä käyttöohjetta.** Sähkötyökalut ovat vaarallisia, jos niitä käyttävät kokemattomat henkilöt.

- ▶ **Pidä sähkötyökalut ja tarvikkeet hyvässä kunnossa. Tarkista liikkuvat osat virheellisen kohdistuksen tai jumittumisen varalta. Varmista, ettei sähkötyökalussa ole murtuneita osia tai muita toimintaa haittaavia vikoja. Jos havaitset vikoja, korjauta sähkötyökalu ennen käyttöä.** Monet tapaturmat johtuvat huonosti huolletuista sähkötyökaluista.
- ▶ **Pidä leikkausterät terävinä ja puhtaina.** Asianmukaisesti huolletut leikkaustyökalut, joiden leikkausreunat ovat teräviä, eivät jumitu herkästi ja niitä on helpompi hallita.
- ▶ **Käytä sähkötyökaluja, tarvikkeita, ruuvauskärkiä jne. näiden ohjeiden, käyttöolosuhteiden ja työtehtävän mukaisesti.** Sähkötyökalun määräystenvastainen käyttö saattaa aiheuttaa vaaratilanteita.
- ▶ **Pidä kahvat ja kädensijat kuivina ja puhtaina (öljyttöminä ja rasvattomina).** Jos kahvat ja kädensijat ovat liukkaita, et pysty yllättävissä tilanteissa ohjaamaan ja hallitsemaan työkalua turvallisesti.

Huolto

- ▶ **Anna ainoastaan koulutettujen ammattihenkilöiden korjata sähkötyökalusi ja hyväksy korjauksiin vain alkuperäisiä varaosia.** Näin varmistat, että sähkötyökalu säilyy turvallisena.

Pöytäsahojen turvallisuusohjeet

Suojuksiin liittyvät varoitukset

- ▶ **Pidä suojukset paikoillaan. Suojusten täytyy olla oikein paikoillaan ja moitteettomassa käyttökunnossa.** Löysällä oleva, vaurioitunut tai epäasianmukaisesti toimiva suojus on korjattava tai vaihdettava.
- ▶ **Käytä aina teräsuojaa ja halkaisuveistä kaikissa läpisahauksissa.** Läpisahauksissa, joissa sahanterä katkaisee työkappaleen sen koko paksuudelta, teräsuoja ja muut suojalaitteet auttavat vähentämään loukkaantumisriskiä.
- ▶ **Palauta halkaisuveitsi yläasentoon ei-halkaisevien leikkausten, kuten huullossahausten, jälkeen. Kun halkaisuveitsi on yläasennossa, kiinnitä terän suojus takaisin.** Suojus ja halkaisuveitsi vähentävät loukkaantumisvaaraa.
- ▶ **Varmista ennen sahan käynnistämistä, ettei sahanterä kosketa suojaa, halkaisuveistä tai työkappaletta.** Jos sahanterä joutuu kosketuksiin niiden kanssa, seurauksena voi olla vaarallinen tilanne.
- ▶ **Säädä halkaisuveitsi tämän käyttöoppaan ohjeiden mukaan.** Jos halkaisuveitsen väli, asento ja kohdistus on säädetty väärin, se ei pysty vähentämään takapotkun todennäköisyyttä.
- ▶ **Jotta halkaisuveitsi toimisi asianmukaisesti, sen pitää olla kosketuksissa työkappaleeseen.** Halkaisuveitsi ei toimi asianmukaisesti, jos sahaat sellaisia työkappaleita, jotka ovat liian lyhyitä koskettaakseen halkaisuveistä. Tällaisissa tapauksissa halkaisuveitsi ei pysty estämään takapotkua.
- ▶ **Käytä halkaisuveitselle soveltuvaa sahanterää.** Jotta halkaisuveitsi toimisi asianmukaisesti, sahanterän läpimitan on vastattava asiaankuuluvaa halkaisuveistä, sahanterän rungon on oltava halkaisuveistä ohuempi ja sahanterän sahausuran on oltava halkaisuveistä leveämpi.

Sahausprosessiin liittyvät varoitukset

- ▶ **VAARA: älä missään tapauksessa pidä sormia tai käsiä sahanterän lähellä tai samalla linjalla terän kanssa.** Hetkenkin tarkkaamattomuus tai lipsahdus voi johtaa siihen, että kätesi koskettaa sahanterää vakavin seurauksin.
- ▶ **Ohjaa työkappale sahanterään vain terän pyörimissuuntaa vastaan.** Jos syötät työkappaletta siihen suuntaan mihin sahanterä pyörii pöydän päällä, saha saattaa vetää työkappaleen ja kätesi sahanterään.
- ▶ **Älä missään tapauksessa käytä viisteohjainta työkappaleen ohjaukseen halkaisusahauksessa. Älä käytä halkaisuohjainta pituudenrajoittimena, kun teet katkaisusahauksen viisteohjaimen avulla.** Työkappaleen ohjaaminen halkaisuohjaimella ja viisteohjaimella samanaikaisesti lisää sahanterän jumiutumisen ja takapotkun todennäköisyyttä.
- ▶ **Kun teet halkaisusahauksen, pidä työkappaletta koko ajan ohjainta vasten ja kohdista työkappaleen ohjausvoima aina ohjaimen ja sahanterän väliin. Käytä työntökapulaa, jos ohjaimen ja sahanterän välinen etäisyys on alle 150 mm. Käytä työntökappaletta, jos tämä etäisyys on alle 50 mm.** Soveltuvat apuvälineet pitävät kätesi turvallisella etäisyydellä sahanterästä.
- ▶ **Käytä vain valmistajan toimittamaa tai ohjeiden mukaan tehtyä työntökapulaa.** Työntökapula takaa, että kätesi pysyy riittävän kaukana sahanterästä.
- ▶ **Älä missään tapauksessa käytä vaurioitunutta tai katkennutta työntökapulaa.** Vaurioitunut tai kakennut työntökapula saattaa rikkoutua, jolloin kätesi voi lipsahtaa sahanterään.
- ▶ **Älä tee sahaustöitä vapaakätisesti. Käytä aina halkaisuohjainta tai viisteohjainta työkappaleen kohdistamiseen ja ohjaamiseen.** Vapaakätinen ohjaus tarkoittaa sitä, että tuet tai ohjaat työkappaletta käsilläsi ilman halkaisuohjainta tai viisteohjainta. Vapaalla kädellä sahaamisesta on seurauksena kohdistusvirheitä, sahanterän jumiutuminen ja takapotku.
- ▶ **Älä missään tapauksessa työnnä käsiäsi pyörivän sahanterän viereen tai yläpuolelle.** Jos yrität kurkottaa työkappaleeseen, kätesi saattaa koskettaa pyörivää sahanterää.
- ▶ **Asenna sahapöydän taakse ja/tai sivuille lisätuet, kun sahaat pitkiä ja/tai leveitä työkappaleita. Niiden avulla työkappaleet pysyvät vaakasuorassa.** Pitkät ja/tai leveät työkappaleet taipuvat herkästi pöydän reunalla. Tämä saattaa aiheuttaa työkappaleen hallinnan menetyksen, sahanterän jumiutumisen ja takapotkun.
- ▶ **Ohjaa työkappaletta terään tasaisella nopeudella. Älä taivuta, käännä tai heiluta edestakaisin työkappaletta. Jos saha jumiutuu, sammuta työkalu välittö-**

mästi. Irrota sahan pistotulppa pistorasiasta ja poista jumiutuma. Sahanterän jumiutuminen työkappaleeseen voi aiheuttaa takaiskun ja moottorin pysähtymisen.

- ▶ **Älä poista sahattuja paloja sahan ollessa käynnissä.** Materiaali voi juuttua ohjaimen väliin tai sahanterän suojan sisäpuolelle. Tällöin on vaarana, että saha saattaa vetää sormesi sahanterään. Sammuta saha ja odota, että terä pysähtyy. Poista vasta sen jälkeen materiaali.
- ▶ **Käytä lisäohjainta pöytäpinnan päällä, kun halkaiset alle 2 mm:n vahvuisia työkappaleita.** Ohut työkappale voi luiskahtaa halkaisuohjaimen alle ja aiheuttaa takapotkun.

Takapotkun aiheuttajat ja niihin liittyvät varoitukset

Takapotku on äkillinen reaktio, jonka aiheuttaa sahanterän jumittuminen tai takertuminen työkappaleeseen. Takapotku voi syntyä myös, jos sahanterä menee vinoon sahausurassa tai jos osa työkappaleesta tarttuu sahanterän ja halkaisuohjaimen tai muun kiinnitetyn esineen väliin.

Useimmiten takapotkun tapahtuessa sahanterä nostaa työkappaleen irti sahapöydästä ja sinkoaa sen sahan käyttäjää kohti.

Takapotku johtuu sahan väärinkäytöstä ja/tai virheellisistä käyttötavoista tai -olosuhteista ja sen voi välttää noudattamalla alla mainittuja varotoimenpiteitä.

- ▶ **Älä missään tapauksessa seiso samassa linjassa sahanterän kanssa. Seiso aina sivussa sahanterän ohjaimen puolella.** Takapotku voi singota työkappaleen suurella nopeudella sahan edessä ja sahanterän kanssa samassa linjassa seisovia henkilöitä kohden.
- ▶ **Älä missään tapauksessa kurkota sahanterän päälle tai taakse työkappaleen vetämiseksi tai tukemiseksi.** Kätesi saattavat koskettaa vahingossa sahanterää tai takapotku voi vetää sormesi sahanterään.
- ▶ **Älä missään tapauksessa kannata kädellä tai paina irtisahattavaa palaa pyörivää sahanterää vasten.** Jos irtisahattavaa palaa painetaan sahanterää vasten, seurauksena voi olla sahanterän jumiutuminen ja takapotku.
- ▶ **Kohdista ohjain yhdensuuntaiseksi sahanterän kanssa.** Väärin kohdistetusta ohjaimesta on seurauksena työkappaleen puristuminen sahanterää vasten, mikä voi johtaa takapotkun syntymiseen.
- ▶ **Käytä ohjauslevyä työkappaleen ohjaamiseen pöytää ja ohjainta vasten, kun teet urasahauksia (esim. huultaminen).** Ohjauslevy auttaa hallitsemaan työkappaletta takapotkutilanteessa.
- ▶ **Tue pitkät paneelit, jotta saat minimoitua sahanterän jumittumis- ja takapotkuvaaran.** Pitkät paneelit taipuvat herkästi oman painonsa vaikutuksesta. Tuki (tuet) on asennettava niin, että ne tukevat pöydästä ulkonevan paneelin kokonaisuudessaan.
- ▶ **Ole erityisen varovainen, kun sahaat kieroja, oksaisia tai kaarevia työkappaleita tai sellaisia puita, joissa ei ole suoraa reunaa, jota voisi ohjata halkaisu- tai katkaisuohjaimella.** Kiero, oksainen tai kaareva työkappale on epätukeva ja voi aiheuttaa terän vinoonmenon sahausurassa, jumittumisen ja takapotkun.
- ▶ **Sahaa vain yksi työkappale kerrallaan. Älä missään tapauksessa sahaa päällekkäin pinottuja tai vierekkäin asetettuja työkappaleita.** Muuten sahanterä saattaa jumittua yhteen tai useampaan kappaleeseen ja aiheuttaa takapotkun.
- ▶ **Kun käynnistät moottorin uudelleen sahanterä työkappaleessa, keskitä terä sahausuraan niin, etteivät sahanterän hampaat kosketa materiaalia.** Jos sahanterä juuttuu kiinni, se saattaa tempautua pois työkappaleesta ja aiheuttaa takapotkun, kun saha käynnistetään uudelleen.
- ▶ **Pidä sahanterät puhtaina, terävinä ja oikein säädettyinä. Älä missään tapauksessa käytä vääntyneitä tai murtuneita sahanteriä. Älä käytä sahanteriä, joista on irronnut hampaita.** Terävät ja asianmukaisesti säädetyt terät minimoivat kiinni tarttumisen, terän pysähtymisen ja takapotkun vaaran.

Pöytäsahan käyttöä koskevat varoitukset

- ▶ **Sammuta pöytäsaha ja irrota sähköjohto pistorasiasta, ennen kun irrotat pöydän sisäosan, vaihdat sahanterän tai säädät halkaisuveitsen tai teräsuojan, tai kun jätät koneen ilman valvontaa.** Varotoimenpiteillä vältytään onnettomuuksilta.
- ▶ **Älä missään tapauksessa anna pöytäsahan käydä ilman valvontaa. Sammuta saha ja odota sen luona niin kauan, kunnes sahanterä ei enää pyöri.** Ilman valvontaa käyvä saha muodostaa hallitsemattoman vaaran.
- ▶ **Sijoita pöytäsaha hyvin valaistuun tilaan ja tasaiselle alustalle, jotta voit työskennellä tukevassa ja tasapainoisessa asennossa. Saha tulee sijoittaa paikkaan, jossa on tarpeeksi tilaa työkappaleiden vaivattomaan käsittelyyn.** Ahtaat, pimeät tilat ja epätasainen, liukas lattia voivat johtaa tapaturmiin.
- ▶ **Poista sahanpurut säännöllisin väliajoin sahapöydän alta ja/tai pölynpoistolaitteesta. Pidä saha puhtaana.** Kertynyt sahanpuru on palonarkaa ja voi syttyä itsestään.
- ▶ **Pöytäsaha on kiinnitettävä kunnolla.** Sahapöytä, jota ei ole varmistettu asianmukaisesti, voi liikkua tai kallistua.
- ▶ **Poista työkalut, puupalat, yms. pöydältä ennen kuin käynnistät pöytäsahan.** Epäjärjestys tai mahdollinen jumiutuminen voivat aiheuttaa vaaraa.
- ▶ **Käytä aina sahanteriä, joiden laikkareikä on oikean kokoinen ja muotoinen (vinoneliö tai pyöreä).** Jos sahanterät eivät ole yhteensopivia sahan kiinnityskohdan kanssa, ne pyörivät epätasaisesti ja johtavat hallinnan menettämiseen.
- ▶ **Älä missään tapauksessa käytä vaurioituneita tai väärän kokoisia sahanterän kiinnitystarvikkeita (esimerkiksi laipat, sahanterän aluslevyt, pultit tai mutterit).** Nämä kiinnitysvälineet on suunniteltu nimenomaisesti sahaasi varten ja ne takaavat sen turvallisen toiminnan sekä optimaalisen tehon.
- ▶ **Älä missään tapauksessa seiso sahapöydän päällä. Älä käytä sitä astinjakkarana.** On olemassa vakavien tapaturmien vaara, jos työkalu kaatuu tai kosketat terää vahingossa.

- ▶ **Varmista sahanterän asennuksessa, että terä pyörii oikeaan suuntaan. Älä käytä pöytäsahassa katkaisu-, harja- tai hiomalaikkoja.** Sahanterän epäasianmukainen asennus tai ei-suositeltujen tarvikkeiden käyttö voi johtaa vakaviin tapaturmiin.

Lisäturvallisuusohjeet

- ▶ **Käytä suojakäsineitä, kun asennat sahanterän.** Loukkaantumisvaara.
- ▶ **Älä käytä HSS-teräksesta valmistettuja sahanteriä.** Nämä sahanterät voivat helposti murtua.
- ▶ **Käytä vain sahanteriä, jotka ovat tämän käyttöoppaan ja sähkötyökalun tietojen mukaisia ja testattu ja merkitty standardin EN 847-1 mukaan.**
- ▶ **Älä missään tapauksessa käytä sähkötyökalua ilman pöydän sisälevyä. Vaihda pöydän sisälevy, jos se on vioittunut.** Sahanterä aiheuttaa loukkaantumisvaaran, jos sahassa ei ole kunnossa olevaa pöydän sisälevyä.
- ▶ **Pidä työpiste siistinä.** Pölyseokset ovat erityisen vaarallisia. Kevytmetallipöly saattaa syttyä palamaan tai räjähtää.
- ▶ **Valitse työstettävälle materiaalille soveltuva sahanterä.**
- ▶ **Käytä vain sellaisia sahanteriä, joita tämän sähkötyökalun valmistaja suosittelee ja jotka sopivat työstettävälle materiaalille.**
- ▶ **Ohjaa työkappale vain moottorin käydessä sahanterää vasten.** Muuten syntyy takaiskuvaara, jos sahanterä jumittuu työkappaleeseen.

Symbolit

Seuraavat symbolit voivat olla tärkeitä sähkötyökalun käytön yhteydessä. Opettele symbolit ja niiden merkitys. Symbolien oikean tulkinnan myötä pystyt käyttämään sähkötyökalua paremmin ja turvallisemmin.

Symbolit ja niiden merkitys	
	**Pidä kädet poissa sahausalueelta, kun sähkötyökalu on käynnissä.** Sahanterän koskettaminen aiheuttaa loukkaantumisvaaran.
	**Käytä pölysuojainta.**
	**Käytä kuulosuojaimia.** Melu saattaa johtaa kuuroutumiseen.

Symbolit ja niiden merkitys	
	**Käytä suojalaseja.**
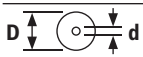	Huomioi sahanterän mitat (sahanterän halkaisija **D**, reiän halkaisija **d**). Reiän halkaisijan **d** täytyy sopia välyksettä teräkaraan. Jos sahassa täytyy käyttää supistuskappaleita, varmista, että supistuskappale sopii mitoiltaan sahanterän rungon paksuudelle, reiän halkaisijalle ja teräkaran halkaisijalle. Käytä mieluiten sahanterän mukana toimitettuja supistuskappaleita. Sahanterän halkaisijan **D** täytyy vastata symbolissa ilmoitettua mittaa. Katso myös "Sopivien sahanterien mitat" luvussa "Tekniset tiedot".
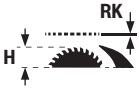	Huomioi halkaisuveitsen paksuus **RK** ja työkappaleen suurin mahdollinen korkeus **H**. Katso myös luku "Tekniset tiedot".
	Huomioi sahanterän halkaisuveitsessä olevat tiedot terää vaihtaessasi. Muuten halkaisuveitsi saattaa jumittua työkappaleeseen.
	**D** Sahanterän halkaisija **C** Sahausuran vähimmäisleveys (hampaiden paksuus/haritus) **T** Terärungon enimmäispaksuus **RK** Halkaisuveitsen paksuus
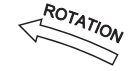	**ROTATION** Hampaiden leikkuusuunnan (sahanterän nuolen suunnan) täytyy olla sama kuin halkaisuveitsen nuolen suunta Katso myös luku "Tekniset tiedot".
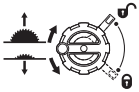	**Vasen puoli:** näyttää vivun kiertosuunnan sahanterän laskua (**kuljetusasento**) ja nostoa (**käyttöasento**) varten. **Oikea puoli:** näyttää lukitusvivun asennon sahanterän lukitusta ja pystysuuntaisen jiirikulman (käännettävä sahanterä) säätöä varten.
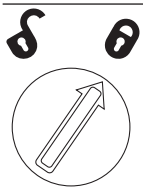	Kääntösuunta pöydän sisäosan kiinnitykseen/irrotukseen

Symbolit ja niiden merkitys

	Älä koske työntöpalikalla sahanterään.
CLAMPZONE	Sahapöydän tälle alueelle voi kiinnittää kiinnityspuristimet.
CE	Valmistaja vahvistaa CE-merkin avulla, että sähkötyökalu täyttää voimassa olevien EU-direktiivien vaatimukset.

Tuotteen ja ominaisuuksien kuvaus



Lue kaikki turvallisuus- ja käyttöohjeet. Turvallisuus- ja käyttöohjeiden noudattamatta jättäminen voi johtaa sähköiskuun, tulipaloon ja/tai vakavaan loukkaantumiseen.

Huomioi käyttöohjeiden etuosan kuvat.

Määräystenmukainen käyttö

Sähkötyökalu on kiinteäasenteinen pöytäsaha, joka on tarkoitettu kovan ja pehmeän puun sekä lastu- ja kuitulevyjen suoraan pituus- ja poikittaissahaukseen. Sillä voi sahata vaakasuuntaisia jiirikulmia **−30°**…**+30°** välillä sekä pystysuuntaisia jiirikulmia **−2°**…**47°** välillä.

Asiaankuuluvien sahanterien kanssa sahalla voi sahata alumiiniprofiileja ja muovia.

Kuvatut osat

Kuvattujen osien numerointi viittaa kuvasivulla olevaan sähkötyökalun kuvaan.

(1) Kulmaohjain
(2) Sahapöytä
(3) Suojus
(4) Suojuksen imuadapteri
(5) Halkaisuveitsi
(6) Pöydän sisäosa
(7) Työntöpalikka
(8) Lisäsuuntaisohjain (taitettava)
(9) Kuusiokoloavain (5 mm / 2,5 mm)
(10) Suojuksen säilytyspidike
(11) Kohdistuskahva sähkötyökalun kohdistamiseen (ei kantokahva!)
(12) Asennusreiät
(13) Asteikko, joka osoittaa sahanterän ja suuntaisohjaimen välisen etäisyyden
(14) Käynnistyspainike
(15) Turvaluukku
(16) Sammutuskytkin
(17) 0 asteen pystysuuntaisen jiirikulman rajoitin
(18) Jiirikulman käsipyörä
(19) Lukitusvipu pystysuuntaisen jiirikulman säätöön
(20) Sahanterän nosto- ja laskuvipu
(21) Pystysuuntaisen jiirikulman asteikko
(22) 45 asteen pystysuuntaisen jiirikulman rajoitin
(23) Lenkkiavain
(24) Suuntaisohjaimen säätönuppi
(25) Sahapöydän levennysosan kiinnityskahva
(26) Suuntaisohjaimen ohjainkisko
(27) Suuntaisohjain
(28) Sahanterä
(29) Profiilikisko
(30) Pituusohjaimen siipiruuvi
(31) Pituusohjain
(32) Johtopidin
(33) Kulmaohjaimen säilytyspidike
(34) Imuadapteri
(35) Purunpoistoputki
(36) Halkaisuveitsen kiristysvipu
(37) Halkaisuveitsen kohdistustapit
(38) Kiristysvivun/kiinnityslevyn merkinnät
(39) Pöydän sisäosan lukitusruuvi
(40) Suojuksen kiristysvipu
(41) Suojuksen ohjaintappi
(42) Suuntaisohjaimen lukitusvipu
(43) Nastapari (oikealla, musta)
(44) Nastapari (oikealla, hopean värinen)
(45) Nastapari (vasemmalla, musta)
(46) Kulmaohjaimen ohjainkisko
(47) Kulmaohjaimen ohjausura
(48) Profiilikiskon pyälletty ruuvi
(49) Purunpoistoputken sulkuläppä
(50) Pöydän sisäosan nostoreikä
(51) Kiinnitysmutteri
(52) Karan lukitusvipu
(53) Kiristyslaippa
(54) Kiinnityslaippa
(55) Teräkara
(56) Pystysuuntaisen kulman osoitin
(57) Vapaavalintaisen vaakasuuntaisen jiirikulman lukitusnuppi
(58) Kulmaohjaimen vaakasuuntaisen kulman osoitin
(59) Etäisyydenosoitin
(60) Pystysuuntaisen kulman osoittimen ruuvi
(61) Sahanterän etuosan suuntaissäädön kuusiokoloruuvit (5 mm)
(62) Sahanterän takaosan suuntaissäädön kuusiokoloruuvit (5 mm)
(63) Sahapöydän etäisyydenosoittimen ruuvi
(64) Kulutuslevyn säätöruuvit

(65) Kulmaohjaimen ohjainkiskon säätöruuvit
(66) Kantokahva
(67) Kädensijat

Tekniset tiedot

Pöytäpyörösaha		GTS 70-216	GTS 70-216
Tuotenumero		**3 601 M30 6..**	**3 601 M30 6B.**
Ottoteho	W	1850	1850
Tyhjäkäyntikierrosluku	min^{-1}	5500	5500
Käynnistysvirran rajoitin		●	●
Paino[A)]	kg	22,3	22,3
Suojausluokka		⧈ / II	⧈ / II
Mitat			
Sähkötyökalu (sis. irrotettavat laite-elementit)			
Leveys x syvyys x korkeus	mm	593 x 608 x 329	593 x 608 x 329
Työkappale			
Mahdollisen työkappaleen enimmäiskorkeus **H**	mm	70	70
Halkaisuveitsi			
Paksuus **RK**	mm	2,2	2,2
Sopivat sahanterät			
Sahanterän halkaisija **D**	mm	216	216
Reiän halkaisija **d**	mm	30	25,4
Sahanlehden enimmäispaksuus **T**	mm	< 2,1	< 2,1
Hampaiden vähimmäispaksuus/-haritus **C**	mm	> 2,3	> 2,3

A) Suojuksen **(3)**, halkaisuveitsen **(5)**, sivuohjaimen **(27)**, kulmaohjaimen **(1)** ja työntöpalikan **(7)** kanssa, ilman verkkovirtajohtoa
Työkappaleen enimmäismitat: (katso "Työkappaleen enimmäismitat", Sivu 29)

Tiedot koskevat 230 V:n nimellisjännitettä [U]. Tästä poikkeavien jännitteiden ja maakohtaisten mallien yhteydessä nämä tiedot voivat vaihdella.

Arvot voivat vaihdella tuotteen mukaan ja riippuvat käyttö- ja ympäristöolosuhteista. Lisätietoja saat verkko-osoitteesta www.bosch-professional.com/wac.

Melupäästöt

Melupäästöarvot on määritetty standardin **EN 62841-3-1** mukaan.

Sähkötyökalun tyypillinen A-painotettu melutaso: äänenpainetaso **90** dB(A); äänentehotaso **105** dB(A). Epävarmuus K = **3** dB.

Käytä kuulosuojaimia!

Näissä ohjeissa ilmoitettu meluarvo on mitattu standardoidun mittausmenetelmän mukaan ja sitä voidaan käyttää sähkötyökalujen keskinäiseen vertailuun. Se soveltuu myös melupäästöjen alustavaan arviointiin.

Ilmoitettu melupäästöarvo vastaa sähkötyökalun pääasiallisia käyttötapoja. Melupäästö saattaa kuitenkin poiketa ilmoitetusta arvosta, jos sähkötyökalua käytetään toisiin töihin, muilla käyttötarvikkeilla tai riittämättömästi huollettuna. Tämä saattaa suurentaa koko työskentelyajan melupäästöjä huomattavasti.

Melupäästöjen tarkaksi arvioimiseksi on huomioitava myös ne ajat, jolloin laite on sammutettuna tai tyhjäkäynnillä. Tämä voi vähentää huomattavasti koko työskentelyajan melupäästöjä.

Asennus

▶ **Vältä sähkötyökalun tahatonta käynnistymistä. Pistotulppa ei saa olla kiinni virtalähteessä, asennuksen tai muiden sähkötyökaluun kohdistuvien töiden aikana.**

Vakiovarusteet

Tarkasta ennen sähkötyökalun ensikäyttöä, että toimitus sisältää kaikki alla luetellut osat:

- Pöytäpyörösaha asennetun sahanterän **(28)** ja halkaisuveitsen **(5)** kanssa
- Kulmaohjain **(1)**
- Profiilikisko **(29)**
- Pituusohjain **(31)**
- Suuntaisohjain **(27)** taitettavan lisäsuuntaisohjaimen **(8)** kanssa
- Suojus **(3)** imuadapterin **(4)** kanssa

– Kuusiokoloavain **(9)**
– Lenkkiavain **(23)**
– Työntöpalikka **(7)**
– Pöydän sisäosa **(6)**
– Imuadapteri **(34)**

Huomautus: tarkasta sähkötyökalu mahdollisten vaurioiden varalta.
Suojusten tai lievästi vaurioituneiden osien kunnollinen ja määräysten mukainen toiminta on tarkastettava ennen sähkötyökalun käytön jatkamista. Tarkasta, että liikkuvat osat toimivat esteettömästi ja jumittumatta ja ettei työkalussa ole viallisia osia. Kaikkien osien täytyy olla oikein paikoillaan ja täyttää kaikki vaatimukset kunnollisen toiminnan varmistamiseksi.
Vaurioituneiden suojusten ja osien korjaus tai vaihto täytyy antaa valtuutetun ammattikorjaamon tehtäväksi.

Työkalut, jotka tarvitaan toimitukseen kuuluvien lisäksi:

– Ristiuraruuvitaltta
– Kulmatulkki

Yksittäisosien asennus

– Ota kaikki toimitetut osat varovasti pois pakkauksistaan.
– Poista kaikki pakkausmateriaalit sähkötyökalusta ja mukana toimitetuista tarvikkeista.
– Varmista, että moottorilohkon alla oleva pakkausmateriaali on poistettu.

Seuraavat laiteosat on kiinnitetty runkoon: työntöpalikka **(7)**, lenkkiavain **(23)**, kuusiokoloavain **(9)**, suuntaisohjain **(27)** taitettavan lisäsuuntaisohjaimen **(8)** kanssa, kulmaohjain **(1)**, profiilikisko **(29)**, pituusohjain **(31)**, suojus **(3)** ja imuadapteri **(34)**.

– Kun tarvitset näitä tarvikkeita, ota kyseinen osa varovasti pois säilytyspaikastaan.

Halkaisuveitsen kohdistaminen (katso kuvat a1–a2)

Huomautus: puhdista tarvittaessa kaikki asennettavat osat ennen kohdistamista.

– Kierrä vipua **(20)** myötäpäivään ääriasentoonsa, jolloin sahanterä **(28)** on korkeimmassa asennossaan sahapöydän yläpuolella.
– Avaa kiristysvipua **(36)** myötäpäivään, kunnes se osoittaa ylöspäin.
– Työnnä halkaisuveistä **(5)** kiristysvivun **(36)** suuntaan, kunnes sitä voi vetää ylöspäin.
– Vedä halkaisuveistä ylöspäin ääriasentoon niin, että se on kohdistettu tarkalleen sahanterän keskelle.
– Anna molempien kohdistustappien **(37)** lukittua halkaisuveitsen alareikiin ja kiristä kiristysvipu **(36)**.
Kiristyslevyn ja kiristysvivun **(36)** merkinnät **(38)** täytyy kohdistaa kuvan mukaisesti.

Pöydän sisäosan asentaminen (katso kuva b)

– Ripusta pöydän sisäosa **(6)** teräkuilun takaosan aukkoon ja ohjaa sitä alaspäin.
– Paina pöydän sisäosaa niin, että se napsahtaa paikalleen teräkuiluun.
– Kierrä lukitusruuvia **(39)** lenkkiavaimen **(23)** kärjen ruuvitaltalla "lukitus kiinni" -suuntaan rajoittimeen asti.

Suojuksen asennus (katso kuvat c1 – c2)

Huomautus: asenna suojus vain, kun halkaisuveitsi on ylimmässä asennossaan tarkalleen sahanterän keskiosan kohdalla (katso kuva **a2**). Älä asenna suojusta, jos halkaisuveitsi on alimmassa asennossaan (toimitustilassa tai urasahausasennossa) (katso kuva **a1**).

– Löysää kiristysvipua **(40)** ja ota suojus **(3)** pois pidikkeestä **(10)**.
– Työnnä ohjaintappia **(41)** taaksepäin halkaisuveitsen **(5)** uraan.
– Ohjaa suojusta **(3)** alaspäin, kunnes teräsuoja (ylempi muovikisko) on **yhdensuuntainen** sahapöydän **(2)** pinnan kanssa.
– Työnnä kiristysvipua **(40)** ylöspäin. Kiristysvivun täytyy lukittua tuntuvasti ja kuuluvasti niin, että suojus **(3)** on asennettu tukevasti ja luotettavasti paikalleen.

▶ **Tarkasta ennen jokaista käyttökertaa, että suojus voi liikkua esteettömästi. Älä käytä sähkötyökalua, jos suojus ei liiku esteettömästi eikä sulkeudu välittömästi.**

Suuntaisohjaimen asentaminen (katso kuva d)

Suuntaisohjaimen **(27)** voi kohdistaa kiinteisiin pisteisiin sahanterän vasemmalle tai oikealle puolelle. Tähän tarkoitukseen käytetään kolmea nastaparia **(43)**, **(44)**, **(45)**.

Nastapari	Väri	Suuntaisohjaimen (27) sijainti	Sahauskapasiteetti	Asteikko (13)
(43)	Musta	Sahanterästä oikealla	127–635 mm	Alhaalla, musta
(44)	Hopeanvärinen	Sahanterästä oikealla	0–508 mm	Ylhäällä, hopeanvärinen
(45)	Musta	Sahanterästä vasemmalla	0–305 mm	Alhaalla, musta

– Varmista, että kiinnityskahva **(25)** lukitsee sahapöydän levennysosan (kiinnityskahva painettu alas).
– Avaa suuntaisohjaimessa **(27)** oleva lukitusvipu **(42)**.
– Kohdista suuntaisohjaimen **(27)** lovet kolmesta nastaparivaihtoehdosta **(43)**, **(44)** tai **(45)** valitsemasi nastapa-

rin päälle. Taitettavan lisäsuuntaisohjaimen **(8)** tulee osoittaa tällöin poispäin suojuksesta **(3)**.

Kulmaohjaimen, profiilikiskon ja pituusohjaimen asentaminen (katso kuvat e1–e3)

– Ohjaa kulmaohjaimen **(1)** kisko **(46)** asiaankuuluvaan sahapöydässä olevaan ohjausuraan **(47)**.

Pitkien työkappaleiden paremman tuennan varmistamiseksi kulmaohjainta voi leventää profiilikiskolla **(29)**.

– Asenna tarvittaessa profiilikisko **(29)** kulmaohjaimeen pyälletyn ruuvin **(48)** avulla.

Samanpituisten työkappaleiden helppoon sahaukseen voit käyttää pituusohjainta **(31)**.

– Työnnä pituusohjain **(31)** profiilikiskoon **(29)** ja kiristä se siipiruuvilla **(30)**.

Kiinteä tai joustavakäyttöinen asennus

▶ **Turvallisen toiminnan varmistamiseksi sähkötyökalu täytyy asentaa ennen käyttöä tasaiselle ja tukevalle työtasolle (esim. työpenkki).**

Asennus työtasoon (katso kuva f)

– Kiinnitä sähkötyökalu soveltuvalla ruuviliitoksella työtasoon. Sitä varten työkalussa on reiät **(12)**.

tai

– Kiinnitä sähkötyökalun jalat tavanomaisilla ruuvipuristimilla työtasoon.

Asennus Bosch-työpenkkiin (katso kuva g)

Bosch-työpenkit (esim. **GTA 571**) voi kuljettaa helposti ja pystyttää nopeasti kokoontaitettavan rakenteen ansiosta. Sähkötyökalun voi asentaa ilman työkaluja.

▶ **Lue kaikki työpenkin mukana toimitetut varoitukset ja käyttöohjeet.** Varoitusten tai käyttöohjeiden noudattamisen laiminlyönti saattaa johtaa sähköiskuun, tulipaloon ja/tai vakavaan loukkaantumiseen.

▶ **Kokoa työpenkki kunnolla, ennen kuin asennat sähkötyökalun.** Kunnollinen kokoaminen on tärkeää, jotta työpenkki ei missään tapauksessa pääse romahtamaan.

– Asenna sähkötyökalu kuljetusasennossaan työpenkkiin.

Käytä kohdistuskahvoja **(11)** kohdistaaksesi sähkötyökalun työpenkille.

Pölyn-/purunpoisto

Vältä työskentelemästä ilman pölyntorjuntatoimenpiteitä. Sopiva pölynpoistojärjestelmä vähentää terveydelle vaarallista pölykuormitusta. Huolehdi työpisteen tehokkaasta tuuletuksesta. Käytä sopivaa hengityssuojainta kaikissa töissä. Käytä mahdollisuuksien mukaan materiaalille soveltuvaa pölynpoistoa. Noudata käsiteltäviä materiaaleja koskevia maakohtaisia määräyksiä.

▶ **Estä pölyn kertyminen työpisteeseen.** Pöly saattaa olla herkästi syttyvää.

Imuria koskevat vaatimukset		
Suositeltu letkun nimellishalkaisija	mm	**28**

– Käännä suuntaisohjaimen lukitsemiseksi kummankin puolen lukitusvivut **(42)** alas.

Imuria koskevat vaatimukset		
Vaadittava alipaine[A)]	mbar hPa	≥ **140** ≥ **140**
Vaadittava virtaus[A)]	l/s m^3/h	≥ **23** ≥ **82,8**
Suositeltu suodatusteho		Pölyluokka M[B)]

A) Tehomerkintä sähkötyökalun imuriliitännässä

B) Standardin IEC/EN 60335-2-69 mukaan

Noudata pölynimurin ohjeita. Jos imuteho heikkenee, keskeytä työ ja poista vian aiheuttaja.

Pöly, purut ja työkappaleesta murtuneet palat saattavat tukkia pölyn-/purunpoiston.

– Sammuta sähkötyökalu ja irrota pistotulppa pistorasiasta.

– Odota, kunnes sahanterä on pysähtynyt paikalleen.

– Etsi ja poista tukoksen aiheuttaja.

▶ **Alumiinin sahaamisen liittyvän palovaaran takia purunpoistoputki pitää tyhjentää eikä purujen imurointia saa käyttää.**

Purunpoistoputken tyhjennys (katso kuva h)

Työkappaleen palasten ja suurikokoisten purujen poistamiseksi voit tyhjentää purunpoistoputken **(35)**.

– Sammuta sähkötyökalu ja irrota pistotulppa pistorasiasta.

– Odota, kunnes sahanterä on pysähtynyt paikalleen.

– Käännä sulkuläppää **(49)** sivulle ja vedä purunpoistoputki **(35)** ulos.

– Ravistele puunpalaset ja sahanpurut ulos.

– Käännä sulkuläppää **(49)** jälleen sivulle ja työnnä purunpoistoputki **(35)** rajoittimeen asti sahanterän **(28)** alle.

Pölynpoisto imurilla (katso kuva i)

Click&Clean-liitäntä: pölyn ja purujen poistamiseksi voit joko liittää pölynimurin letkun imuadapteriin **(4)**, joka on kiinnitetty suojukseen **(3)**, tai pölynimurin letkun yhdessä imuadapterin **(34)** kanssa purunpoistoputkeen **(35)**.

– Liitä pölynimurin letku (Ø 33 mm) tiiviisti paikalleen imuadapteriin **(4)**, joka on kiinnitetty suojukseen **(3)**.

tai

– Kytke imuadapteri **(34)** tiiviisti paikalleen purunpoistoputkeen **(35)**.

– Liitä pölynimurin letku (Ø 39 mm) tiiviisti paikalleen imuadapteriin **(34)**.

Pölynimurin tulee soveltua työstettävälle materiaalille.

Käytä erikoisimuria, jos imuroit terveydelle erittäin haitallisia, syöpää aiheuttavia tai kuivia pölylaatuja.

Sahanterän vaihto (katso kuvat j1–j4)

▶ **Irrota pistotulppa pistorasiasta ennen kaikkia sähkötyökaluun kohdistuvia töitä.**

▶ **Käytä suojakäsineitä, kun asennat sahanterän.** Loukkaantumisvaara.

- ▶ **Käytä ainoastaan sahanteriä, joiden suurin sallittu nopeus on sähkötyökalun tyhjäkäyntikierroslukua suurempi.**
- ▶ **Käytä vain sahanteriä, jotka ovat tämän käyttöoppaan ja sähkötyökalun tietojen mukaisia ja testattu ja merkitty standardin EN 847-1 mukaan.**
- ▶ **Käytä vain tämän sähkötyökalun valmistajan suosittelemia ja kyseisen materiaalin työstöön soveltuvia sahanteriä.** Näin varmistat, etteivät sahanterän hampaiden kärjet kuumene liikaa ja sulata työstettävää muovia.
- ▶ **Älä käytä HSS-teräksesta valmistettuja sahanteriä.** Nämä sahanterät voivat helposti murtua.

Sahanterän irrotus

- Avaa kiristysvipu **(40)** ja vedä suojus **(3)** pois halkaisuveitsen **(5)** urasta.
- Kierrä lukitusruuvia **(39)** lenkkiavaimen **(23)** ruuvitaltalla "lukitus kiinni" -suuntaan rajoittimeen asti ja nosta pöydän sisäosa **(6)** pois teräkuilusta. Nostoreikä **(50)** helpottaa nostamista.
- Kierrä vipua **(20)** myötäpäivään ääriasentoonsa, jolloin sahanterä **(28)** on korkeimmassa asennossaan sahapöydän yläpuolella.
- Kierrä kiinnitysmutteria **(51)** lenkkiavaimella **(23)** ja vedä samalla karan lukitusvivusta **(52)**, kunnes se lukittuu.
- Pidä karan lukitusvipua vedetyssä asennossa ja ruuvaa kiinnitysmutteri vastapäivään irti.
- Irrota kiristyslaippa **(53)**.
- Irrota sahanterä **(28)**.

Sahanterän asennus

- Mikäli tarpeen, puhdista kaikki kiinnitettävät osat ennen asennusta.
- Asenna uusi sahanterä teräkaran **(55)** kiinnityslaippaan **(54)**.

Huomautus: älä käytä liian pieniä sahanteriä. Sahanterän ja halkaisuveitsen säteittäisvälys saa olla korkeintaan 3–8 mm.

- ▶ **Varmista asennuksen yhteydessä, että sahanterän hampaiden sahaussuunta (sahanterään merkitty nuoli) osoittaa samaan suuntaan kuin halkaisuveitseen merkitty nuoli!**
- Asenna kiristyslaippa **(53)** ja kiinnitysmutteri **(51)**.
- Kierrä kiinnitysmutteria **(51)** lenkkiavaimella **(23)** ja vedä samalla karan lukitusvivusta **(52)**, kunnes se lukittuu.
- Kiristä kiinnitysmutteri myötäpäivään.
- Aseta pöydän sisäosa **(6)** halkaisukiilan **(5)** kautta teräkuiluun. Kierrä lukitusruuvia **(39)** lenkkiavaimen **(23)** ruuvitaltalla "lukitus kiinni" -suuntaan rajoittimeen asti.
- Asenna suojus **(3)** takaisin paikalleen.

Käyttö

- ▶ **Irrota pistotulppa pistorasiasta ennen kaikkia sähkötyökaluun kohdistuvia töitä.**

Sahanterän kuljetus ja käyttöasento

Kuljetusasento

- Ota suojus **(3)** pois, irrota pöydän sisäosa **(6)** ja kohdista halkaisuveitsi **(5)** ala-asentoon. Asenna pöydän sisäosa **(6)** takaisin paikalleen.
- Kierrä vipua **(20)** vastapäivään, kunnes sahanterän **(28)** hampaat ovat sahapöydän **(2)** alapuolella.
- Siirrä ohjainkisko **(26)** kokonaan sisään. Paina kiinnityskahvaa **(25)** alaspäin. Tämä lukitsee sahapöydän levennysosan.

Käyttöasento

- Kohdista halkaisuveitsi **(5)** yläasennossa tarkasti sahanterän keskelle, aseta pöydän sisäosa **(6)** paikalleen ja asenna suojus **(3)**.
- Käännä vipua **(20)** myötäpäivään, kunnes sahanterän **(28)** ylähampaat ovat n. 3–6 mm:n verran työkappaletta ylempänä.

Sahapöydän suurentaminen

Pitkät ja painavat työkappaleet tulee tukea vapaasta päästään.

Sahapöydän levennysosa (katso kuva A)

Voit leventää sahapöytää vasemmalle tai oikealle siirtämällä ohjainkiskoa **(26)** ulospäin.

- Vedä sahapöydän levennysosan kiinnityskahvaa **(25)** ylöspäin ääriasentoon.
- Siirrä ohjainkiskoa **(26)** säätönupin **(24)** avulla vasemmalle tai oikealle, kunnes saavutat halutun leveyden.
- Paina kiinnityskahvaa **(25)** alaspäin. Tämä lukitsee sahapöydän levennysosan.

Pysty- ja vaakasuuntaisen jiirikulman säätö

Raskaan käytön jälkeen sähkötyökalun perusasetukset täytyy tarkastaa ja tarvittaessa säätää tarkkojen sahaustulosten varmistamiseksi.

Pystysuuntaisen jiirikulman säätö (sahanterä) (katso kuva B)

Pystysuuntaisen jiirikulman säätöalue on **–2°**–**47°**. Pystysuuntaisten perusjiirikulmien 0° ja 45° nopeaa ja tarkkaa säätöä varten työkalussa on tehtaalla asetetut rajoittimet (**(17)**, **(22)**).

- Löysää lukitusvipua **(19)** vastapäivään.

Huomautus: kun avaat lukitusvivun kokonaan, sahanterä kääntyy painovoiman vaikutuksesta noin 30 asteen asentoon.

0–45 asteen pystysuuntaiset jiirikulmat:

- Vedä tai työnnä käsipyörää **(18)** kulissia pitkin, kunnes kulman osoitin **(56)** on haluamasi pystysuuntaisen jiirikulman kohdalla.
- Pidä käsipyörää tässä asennossa ja kiristä lukitusvipu **(19)**.

–2–0 asteen pystysuuntaiset jiirikulmat:

- Käännä rajoitinta **(17)** eteenpäin.

– Työnnä käsipyörää **(18)** kulissia pitkin, kunnes kulman osoitin **(56)** on haluamasi pystysuuntaisen jiirikulman kohdalla.
– Pidä käsipyörää tässä asennossa ja kiristä lukitusvipu **(19)**.

45–47 asteen pystysuuntaiset jiirikulmat:
– Käännä rajoitinta **(22)** eteenpäin.
– Vedä käsipyörää **(18)** kulissia pitkin, kunnes kulman osoitin **(56)** on haluamasi pystysuuntaisen jiirikulman kohdalla.
– Pidä käsipyörää tässä asennossa ja kiristä lukitusvipu **(19)**.

Rajoittimet (**(17)**, **(22)**) kääntyvät automaattisesti takaisin perusasentoon, kun säädät sahanterän pystysuuntaiseen 0–45 asteen jiirikulmaan.

Vaakasuuntaisen jiirikulman säätö (kulmaohjain) (katso kuva C)

Vaakasuuntaisen jiirikulman säätöalue on **30°** (vasemmalla) ... **30°** (oikealla).
– Avaa lukkonuppi **(57)**, jos se on kiinni.
– Käännä kulmaohjainta, kunnes kulmaosoitin **(58)** on halutun jiirikulman kohdalla.
– Kiristä lukkonuppi **(57)**.

Suuntaisohjaimen säätäminen (katso kuva D)

Suuntaisohjaimen **(27)** voi kohdistaa kiinteisiin pisteisiin sahanterän vasemmalle tai oikealle puolelle. Tähän tarkoitukseen käytetään kolmea nastaparia **(43)**, **(44)**, **(45)**.
– Kohdista suuntaisohjain **(27)** haluamallesi sahanterän (katso "Suuntaisohjaimen asentaminen (katso kuva **d**)", Sivu 25) puolelle.
– Säädä säätönupin **(24)** avulla haluamasi etäisyys suuntaisohjaimen ja sahanterän välille.

Etäisyydenosoittimen **(59)** oikea reuna näyttää asetetun etäisyyden.
Kohdassa **(43)**, **(45)** sovelletaan alempaa, mustaa asteikkoa **(13)**.
Kohdassa **(44)** sovelletaan ylempää, hopeanväristä asteikkoa **(13)**.

Lisäsuuntaisohjaimen säätäminen (katso kuva E)

– Taita lisäsuuntaisohjain **(8)** suuntaisohjaimen **(27)** yli sahanterän **(28)** sivulle.

Taitettavalla lisäsuuntaisohjaimella **(8)** on kaksi eri toimintoa asennosta riippuen:
– Rajoitin kapeiden työkappaleiden sahaukseen ja pystysuuntaisten jiirikulmien sahaukseen, kun lisäsuuntaisohjain on sahapöydän **(2)** päällä.
– Työkappaleen tuki, jos sahapöytää **(2)** levennetään yli 50,8 mm:n verran.

Halkaisuveitsen säätö

Halkaisuveitsi **(5)** estää sahanterän **(28)** jumittumisen sahausuraan. Sen avulla vähennetään takaiskun vaaraa, jos sahanterä jumittuu työkappaleeseen.
Varmista siksi aina, että halkaisuveitsi on säädetty oikein:
– Sahanterän ja halkaisuveitsen säteittäisvälys saa olla korkeintaan 3–8 mm.
– Halkaisuveitsen tulee olla sahausuraa kapeampi ja terärunkoa paksumpi.
– Halkaisuveitsen täytyy aina olla samassa linjassa sahanterän kanssa.
– Tavallisia katkaisusahauksia varten halkaisuveitsen täytyy aina olla mahdollisimman korkeassa asennossa.

Halkaisuveitsen korkeuden säätäminen (katso kuva F)

Urien sahausta varten halkaisuveitsen korkeutta pitää säätää.

▶ **Käytä sähkötyökalua urien ja huullosten sahaukseen vain asianmukaisen suojalaitteen (esimerkiksi tunnelisuojus, painokampa) kanssa.**

– Avaa kiristysvipu **(40)** ja vedä suojus **(3)** pois halkaisuveitsen **(5)** urasta.
Jotta suojus ei vaurioidu, säilytä sitä rungossa olevassa pidikkeessä **(10)** (katso kuva **Q**).
– Kierrä vipua **(20)** myötäpäivään ääriasentoonsa, jolloin sahanterä **(28)** on korkeimmassa asennossaan sahapöydän yläpuolella.
– Avaa kiristysvipua **(36)** myötäpäivään, kunnes se osoittaa ylöspäin.
– Vedä halkaisuveitsi irti tapeista **(37)** (vedä kiristysvipua **(36)** hieman ulospäin) ja siirrä halkaisuveistä **(5)** alaspäin ääriasentoonsa.
– Anna molempien tappien **(37)** lukittua halkaisuveitsen alareikiin ja kiristä kiristysvipu **(36)**.
Lukitsimen ja kiristysvivun **(36)** merkinnät **(38)** täytyy kohdistaa asianmukaisesti (katso myös kuva **a2**).

Käyttöönotto

▶ **Huomioi sähköverkon jännite!** Virtalähteen jännitteen tulee vastata sähkötyökalun laitekilvessä olevia tietoja.

Käynnistäminen (katso kuva G1)
– Käännä suojakansi **(15)** ylös.
– Käynnistä moottori vihreällä käynnistyskytkimellä **(14)**.
– Anna suojakannen **(15)** kääntyä takaisin alas.

Sammuttaminen (katso kuva G2)
– Paina sammutuskytkintä **(16)**.

Ylikuormitussuoja

Sähkötyökalu on varustettu ylikuormitussuojalla. Sähkötyökalu ei voi ylikuormittua, kun sitä käytetään määräysten mukaisesti. Sähkötyökalu sammuu, jos sitä kuormitetaan liikaa.
Suorita seuraavat toimenpiteet, jotta voit ottaa sähkötyökalun uudelleen käyttöön:
– Kytke sähkötyökalu pois päältä (katso "Käyttöönotto", Sivu 28).
– Ota työkappale pois.
– Kytke sen jälkeen sähkötyökalu päälle.

Luvattoman käytön estäminen (katso kuva G3)

Luvattoman käytön estämiseksi voit lukita turvaluukun **(15)** riippulukolla.

– Työnnä riippulukon lenkki turvaluukun **(15)** ja sammutuskytkimen **(16)** reikien läpi ja sulje lukko.

Työskentelyohjeita

Yleisiä sahausohjeita

- ▶ **Ennen kaikkia sahauksia on varmistettava, ettei sahanterä voi missään vaiheessa koskettaa ohjaimia tai laitteen muita osia.**
- ▶ **Käytä sähkötyökalua urien ja huullosten sahaukseen vain asianmukaisen suojalaitteen (esimerkiksi tunnelisuojus, painokampa) kanssa.**
- ▶ **Älä käytä sähkötyökalua rakojen (työkappaleessa päättyvä ura) tekemiseen.**

Suojaa sahanterää iskuilta ja kolhuilta. Älä kohdista sahanterään sivuttaista kuormitusta.

Halkaisuveitsen tulee olla kohdakkain sahanterän kanssa, jotta työkappale ei jumitu.

Älä missään tapauksessa sahaa kieroja työkappaleita. Työkappaleessa on aina oltava suora reuna, jonka voi painaa suuntaisohjainta vasten.

Pidä työntöpalikkaa aina säilytyspaikassaan sähkötyökalussa.

Käyttäjän sijainti (katso kuva H)

- ▶ **Älä missään tapauksessa seiso samassa linjassa sahanterän kanssa. Seiso aina sivussa sahanterän ohjaimen puolella.** Takapotku voi singota työkappaleen suurella nopeudella sahan edessä ja sahanterän kanssa samassa linjassa seisovia henkilöitä kohden.

– Pidä kädet, sormet ja käsivarret loitolla pyörivästä sahanterästä.

Huomioi tällöin seuraavat ohjeet:

– Ota molemmin käsin kiinni työkappaleesta ja paina sitä tukevasti sahapöytää vasten.
– Käytä aina mukana toimitettua työntöpalikkaa **(7)**, kun sahaat kapeita työkappaleita ja pystysuuntaisia jiirikulmia.

Työkappaleen enimmäismitat

Pystysuuntainen jiirikulma	Työkappaleen maks. korkeus [mm]
0°	**70**
45°	**49**

Sahaaminen

Suoralinjainen sahaaminen

– Säädä suuntaisohjain **(27)** halutulle sahausleveydelle.
– Aseta työkappale sahapöydälle suojuksen **(3)** eteen.
– Nosta tai laske sahanterää vivulla **(20)**, kunnes sahanterän **(28)** ylähampaat ovat n. 3–6 mm:n verran työkappaletta ylempänä.
– Käynnistä sähkötyökalu.
– Sahaa tasaisesti työkappaleen läpi.
Jos painat liian voimakkaasti, teräkärjet saattavat ylikuumentua ja työkappale voi vahingoittua.
– Sammuta sähkötyökalu ja odota, kunnes sahanterä on pysähtynyt paikalleen.

Pystysuuntaisen jiirikulman sahaaminen

– Säädä haluamasi sahanterän pystysuuntainen jiirikulma. Kun sahanterä on kallellaan vasemmalle, suuntaisohjaimen **(27)** täytyy olla sahanterän oikealla puolella.
– Noudata työvaiheita, jotka on kuvattu kohdassa: (katso "Suoralinjainen sahaaminen", Sivu 29)

Vaakasuuntaisen jiirikulman sahaaminen (katso kuva I)

– Säädä haluamasi vaakasuuntainen jiirikulma kulmaohjaimeen **(1)**.
– Aseta työkappale profiilikiskoa **(29)** vasten. Profiilikisko ei saa olla sahauslinjalla. Avaa tässä tapauksessa pyällettyä ruuvi **(48)** ja siirrä rajoitinta.
– Nosta tai laske sahanterää vivulla **(20)**, kunnes sahanterän **(28)** ylähampaat ovat n. 3–6 mm:n verran työkappaletta ylempänä.
– Kytke sähkötyökalu päälle.
– Paina työkappaletta kädellä profiilikiskoa **(29)** vasten ja siirrä toisella kädellä kulmaohjainta lukitusnupin **(57)** avulla hitaasti eteenpäin ohjausurassa **(47)**.
– Sammuta sähkötyökalu ja odota, kunnes sahanterä on pysähtynyt paikalleen.

Samanpituisten työkappaleiden helppoon sahaukseen voit käyttää pituusohjainta **(31)**.

– Avaa siipiruuvi **(30)** ja siirrä pituusohjainta **(31)** haluamallesi työkappalepituudelle.
– Kiristä siipiruuvi **(30)**.

Perusasetusten tarkistus ja säätö

Raskaan käytön jälkeen sähkötyökalun perusasetukset täytyy tarkastaa ja tarvittaessa säätää tarkkojen sahaustulosten varmistamiseksi.

Siihen tarvitaan kokemusta ja asianmukaista erikoistyökalua.

Valtuutetut Bosch-huoltopisteet suorittavat nämä tehtävät nopeasti ja luotettavasti.

Pystysuuntaisten perusjiirikulmien 0°/45° rajoittimien säätö

– Aseta sähkötyökalu käyttöasentoon.
– Säädä sahanterän pystysuuntainen 0°:een jiirikulma.
– Poista suojus **(3)**.

Tarkistus (katso kuva J1)

– Säädä kulmatulkin asennoksi 90° ja aseta se sahapöydälle **(2)**.

Kulmatulkin varren täytyy olla koko pituudeltaan kiinni sahanterässä **(28)**.

Säätäminen (katso kuva J2)

– Avaa rajoitinruuvin **(17)** vastamutteri tavanomaisella lenkki- tai kiintoavaimella.
– Avaa lukitusvipu **(19)**.

– Paina käsipyörää **(18)** rajoitinruuvia **(17)** vasten ja kierrä rajoitinruuvia sisään- tai ulospäin, kunnes kulmatulkin varsi on koko pituudeltaan kiinni sahanterässä.
– Pidä käsipyörää tässä asennossa ja kiristä lukitusvipu **(19)**.
– Kiristä rajoitinruuvin **(17)** vastamutteri.

Jos kulman osoitin **(56)** ei ole säädön jälkeen kohdakkain asteikon **(21)** 0°-merkin kanssa, avaa ruuvi **(60)** tavanomaisella ristipääruuvimeisselillä ja kohdista kulman osoitin 0°-merkkiin.

Toista yllä kuvatut työvaiheet vastaavasti 45 asteen pystysuuntaiselle jiirikulmalle (avaa vastamutteri; säädä rajoitinruuvia **(22)**). Kulman osoittimen **(56)** asentoa ei saa tässä yhteydessä muuttaa.

Sahanterän yhdensuuntaisuus kulmaohjaimen ohjausuriin nähden (katso kuva K)

– Aseta sähkötyökalu käyttöasentoon.
– Poista suojus **(3)**.

Tarkistus

– Merkitse lyijykynällä ensimmäinen vasen hammas, joka näkyy takana pöydän sisäosan yläpuolella.
– Säädä kulmatulkin asennoksi 90° ja aseta se ohjausuran **(47)** reunaa vasten.
– Siirrä kulmatulkin vartta, kunnes se koskettaa merkittyä hammasta, ja mittaa sahanterän ja ohjausuran välinen etäisyys.
– Pyöritä sahanterää, kunnes merkitty hammas on edessä pöydän sisäosan yläpuolella.
– Siirrä kulmatulkkia pitkin ohjausuraa merkattuun sahanterän hampaaseen.
– Mittaa taas etäisyys sahanterästä ohjausuraan.

Molempien mitattujen etäisyyksien täytyy olla identtisiä.

Säätäminen

– Avaa sahapöydän alapuolen etuosan kuusiokoloruuvit **(61)** ja sahapöydän alapuolen takaosan kuusiokoloruuvit **(62)** mukana toimitetulla kuusiokoloavaimella **(9)**.
– Siirrä varovasti sahanterää, kunnes se on yhdensuuntainen ohjausuraan **(47)** nähden.
– Kiristä kaikki ruuvit **(61)** ja **(62)**.

Suuntaisohjaimen kohdistaminen – hopean värinen nastapari (44) oikealla (katso kuva L)

Ennen kuin kohdistat suuntaisohjaimen **(27)**, sinun on ensin säädettävä pystysuuntaisten perusjiirikulmien rajoittimet **(17)**/**(22)** ja varmistettava, että sahanterä **(28)** on yhdensuuntainen kulmaohjaimen ohjausurien **(47)** kanssa.
(katso "Pystysuuntaisten perusjiirikulmien 0°/45° rajoittimien säätö", Sivu 29)
(katso "Sahanterän yhdensuuntaisuus kulmaohjaimen ohjausuriin nähden (katso kuva **K**)", Sivu 30)

– Vapauta suuntaisohjaimen **(27)** lukitusvivut **(42)**, jotta suuntaisohjainta voi liikuttaa esteettömästi koko kohdistustoimen ajan.
– Aseta suuntaisohjaimen **(27)** lovet nastaparin **(44)** (hopeanvärinen) päälle. Taitettavan lisäsuuntaisohjaimen **(8)** tulee osoittaa tällöin poispäin suojuksesta **(3)**.
– Poista suojus **(3)**.
– Vedä sahapöydän levennysosan kiinnityskahva **(25)** täysin ylös ja siirrä suuntaisohjainta **(27)**, kunnes se koskettaa sahanterää **(28)**.

Tarkistus

Suuntaisohjaimen **(27)** täytyy koskettaa sahanterää koko pituudeltaan.

Säätäminen

– Löysää nastaparin **(44)** hopean värisiä ruuveja mukana toimitetulla kuusiokoloavaimella **(9)** niin, että nastat pääsevät juuri ja juuri liukumaan esteettömästi.
– Siirrä nastaparia **(44)** suuntaisohjaimen **(27)** kanssa noin 3 mm:n verran oikealle.
– Säädä ylemmän, hopean värisen asteikon **(13)** säätönupilla **(24)** suuntaisohjaimen ja sahanterän keskinäiseksi etäisyydeksi 0 mm.
– Paina sahapöydän levennysosan kiinnityskahvaa **(25)** alaspäin.
– Työnnä nastaparia **(44)** suuntaisohjaimen **(27)** kanssa vasemmalle, kunnes suuntaisohjain koskettaa sahanterää koko pituudeltaan.
– Kiristä varovasti nastaparin **(44)** hopeanväriset ruuvit mukana toimitetulla kuusiokoloavaimella **(9)**.
– Käännä suuntaisohjaimen lukitsemisiksi kummankin puolen lukitusvivut **(42)** alas.
– Varmista, että kiristyksen jälkeen suuntaisohjain koskettaa edelleen sahanterää koko pituudeltaan.

Tarkista sitten mustat nastaparit **(43)** ja **(45)**.

Suuntaisohjaimen kohdistaminen – musta nastapari (43) oikealla (katso kuva M)

Ennen kuin kohdistat nastaparin **(43)**, sinun on ensin kohdistettava nastapari **(44)** (hopeanvärinen, oikealla) oikeaan asentoon.
(katso "Suuntaisohjaimen kohdistaminen – hopean värinen nastapari **(44)** oikealla (katso kuva **L**)", Sivu 30)

– Vapauta suuntaisohjaimen **(27)** lukitusvivut **(42)** ja nosta suuntaisohjain irti nastaparista **(44)**.
– Löysää nastaparin **(43)** mustia ruuveja mukana toimitetulla kuusiokoloavaimella **(9)** niin, että nastat pääsevät juuri ja juuri liukumaan esteettömästi.
– Pidä lenkkiavaimen **(23)** lovia edessä olevia nastoja **(44)**/**(43)** vasten.
– Siirrä mustaa nastaa **(43)**, kunnes molemmat nastat (hopeanvärinen **(44)** ja musta **(43)**) sopivat lenkkiavaimen vastaaviin loviin.
– Toista nämä toimenpiteet takanastojen **(44)**/**(43)** kanssa.

Suuntaisohjaimen kohdistaminen – musta nastapari (45) vasemmalla

Ennen kuin kohdistat suuntaisohjaimen **(27)**, sinun on ensin säädettävä pystysuuntaisten perusjiirikulmien rajoittimet **(17)**/**(22)** ja varmistettava, että sahanterä **(28)** on yhdensuuntainen kulmaohjaimen ohjausurien **(47)** kanssa.
(katso "Pystysuuntaisten perusjiirikulmien 0°/45° rajoittimien säätö", Sivu 29)

(katso "Sahanterän yhdensuuntaisuus kulmaohjaimen ohjausuriin nähden (katso kuva **K**)", Sivu 30)

– Vapauta suuntaisohjaimen **(27)** lukitusvivut **(42)**, jotta suuntaisohjainta voi liikuttaa esteettömästi koko kohdistustoimen ajan.
– Aseta suuntaisohjaimen **(27)** lovet nastaparin **(45)** (musta) päälle. Taitettavan lisäsuuntaisohjaimen **(8)** tulee osoittaa tällöin poispäin suojuksesta **(3)**.
– Poista suojus **(3)**.
– Vedä sahapöydän levennysosan kiinnityskahva **(25)** täysin ylös ja siirrä suuntaisohjainta **(27)**, kunnes se koskettaa sahanterää **(28)**.

Tarkistus

Suuntaisohjaimen **(27)** täytyy koskettaa sahanterää koko pituudeltaan.

Säätäminen

– Löysää nastaparin **(45)** mustia ruuveja mukana toimitetulla kuusiokoloavaimella **(9)** niin, että nastat pääsevät juuri ja juuri liukumaan esteettömästi.
– Työnnä nastaparia **(45)** suuntaisohjaimen **(27)** kanssa oikealle, kunnes suuntaisohjain koskettaa sahanterää koko pituudeltaan.
– Kiristä varovasti nastaparin **(45)** mustat ruuvit mukana toimitetulla kuusiokoloavaimella **(9)**.
– Käännä suuntaisohjaimen lukitsemisiksi kummankin puolen lukitusvivut **(42)** alas.
– Varmista, että kiristyksen jälkeen suuntaisohjain koskettaa edelleen sahanterää koko pituudeltaan.

Sahapöydän etäisyydenosoittimen säätäminen (katso kuva N)

– Vapauta suuntaisohjaimen **(27)** lukitusvivut **(42)**, jotta suuntaisohjainta voi liikuttaa esteettömästi koko kohdistustoimen ajan.
– Aseta suuntaisohjaimen **(27)** lovet nastaparin **(44)** (hopeanvärinen) päälle. Taitettavan lisäsuuntaisohjaimen **(8)** tulee osoittaa tällöin poispäin suojuksesta **(3)**.
– Poista suojus **(3)**.
– Vedä sahapöydän levennysosan kiinnityskahva **(25)** täysin ylös ja siirrä suuntaisohjainta **(27)**, kunnes se koskettaa sahanterää **(28)**.
– Löysää ruuveja **(63)** ristipääruuvimeisselillä ja kohdista etäisyydenosoitin **(59)** asteikon **(13)** 0-merkkiin.
– Kiristä ruuvit **(63)**.

Pöydän sisäosan tason säätäminen (katso kuva O)

Tarkistus

Pöydän sisäosan **(6)** etusivun täytyy olla sahapöydän tasalla tai vähän sen alapuolella. Takasivun täytyy olla sahapöydän tasalla tai hieman sen yläpuolella.

Säätäminen

– Säädä kuusiokoloavaimella **(9)** neljä säätöruuvia **(64)** oikean tasoon.

Kulmaohjaimen ohjainkiskon ohjausuran välyksen säätäminen (katso kuva P)

Sahan runsaan käytön myötä kulmaohjaimen ohjainkiskon **(46)** ohjausuran **(47)** välys saattaa kasvaa liian suureksi.

– Kiristä ohjainkiskon **(46)** säätöruuvit **(65)**.

Säilytys ja kuljetus

Laiteosien säilytys (katso kuva Q)

Tietyt laiteosat voi kiinnittää kätevästi sähkötyökalun asiaankuuluviin säilytyskohtiin.

– Kiinnitä kaikki irrotetut laiteosat rungossa oleviin pidikkeisiinsä (katso seuraava taulukko).

Osa	Säilytys
Suojus **(3)**	Pidike **(10)**; kiristä kiristysvivulla **(40)**
Kulmaohjain **(1)**	Pidike **(33)**
Imuadapteri **(34)**	katso kuva **Q**
Lenkkiavain **(23)**	katso kuva **Q**
Kuusiokoloavain **(9)**	katso kuva **Q**
Työntöpalikka **(7)**	Ripusta pidikkeeseen suuntaisohjaimen **(27)** ja suuntaisohjaimen **(8)** väliin
Suuntaisohjain **(27)**	Käännä ympäri; kohdista alhaalta ohjainkiskoon **(26)** nastaparin **(43)** päälle ja kiristä lukitusvipu **(42)**

Sähkötyökalun kantaminen (katso kuva R)

Seuraavat toimenpiteet on suoritettava ennen sähkötyökalun kuljetusta:

– Aseta sähkötyökalu kuljetusasentoon (katso "Kuljetusasento", Sivu 27).
– Poista kaikki lisätarvikkeet, joita ei voi kiinnittää kunnolla sähkötyökaluun.
  Kuljeta käyttämättömiä sahanteriä mieluiten suljetussa kotelossa.
– Työnnä ohjainkisko **(26)** kokonaan sisään ja lukitse se painamalla kiinnityskahvaa **(25)** alaspäin.
– Kääri sähköjohto johtopitimen **(32)** ympärille.
– Käytä nostamiseen ja kuljettamiseen kantokahvaa **(66)** tai kädensijoja **(67)**. **Älä** nosta tai kuljeta työkalua kohdistuskahvoista **(11)**.

▶ **Käytä sähkötyökalun kuljetukseen vain kuljetusvarusteita, ei missään tapauksessa suojuksia.**

Hoito ja huolto

Huolto ja puhdistus

▶ **Irrota pistotulppa pistorasiasta ennen kaikkia sähkötyökaluun kohdistuvia töitä.**

▶ **Pidä aina sähkötyökalua ja sen tuuletusaukot puhtaina, jotta voit työskennellä hyvin ja turvallisesti.**

Jos virtajohto täytyy vaihtaa, turvallisuussyistä tämän saa tehdä vain **Bosch** tai valtuutettu **Bosch**-sähkötyökalujen huoltopiste.

Puhdistus

Poista jokaisen työkerran jälkeen pöly ja purut paineilmalla tai siveltimellä.

Sähkötyökalun voitelu



Voitele kuvassa näytetyt sähkötyökalun kohdat tarvittaessa (katso kuva **S**).
Valtuutettu Bosch-huoltopiste suorittaa huolto- ja korjaustyöt nopeasti ja luotettavasti.

▶ **Voitelu- ja puhdistusaineet on hävitettävä ympäristöystävällisesti. Huomioi lakimääräykset.**

Toimenpiteet melun vähentämiseen

Valmistajan toimenpiteet:

– Pehmeä käynnistys
– Toimitetaan melua vähentävällä sahanterällä

Käyttäjän toimenpiteet:

– Asennus tärinää estävään ja tukevaan työtasoon
– Vähämeluisten sahanterien käyttäminen
– Sahanterän ja sähkötyökalun säännöllinen puhdistus

Asiakaspalvelu ja käyttöneuvonta



https://www.bosch-pt.com/serviceaddresses

Suomi

Puh.: 0800 98044

Ilmoita kaikissa kyselyissä ja varaosatilauksissa 10-numeroinen tuotenumero, joka on ilmoitettu tuotteen mallikilvessä.

Hävitys

Sähkötyökalu, lisätarvikkeet ja pakkaukset tulee toimittaa ympäristöystävälliseen uusiokäyttöön.



Älä heitä sähkötyökaluja talousjätteisiin!

Koskee vain EU-maita:

Sähkö- ja elektroniikkalaitteet, jotka eivät ole enää käyttökelpoisia, on kerättävä erikseen ja hävitettävä ympäristöystävällisellä tavalla. Toimita ne ohjeen mukaisiin keräyspisteisiin. Virheellinen hävittäminen voi olla haitallista ympäristölle ja terveydelle jätteiden mahdollisesti sisältämien vaarallisten aineiden vuoksi.

Valmistajatakuu



https://www.bosch-pt.com/guarantee/202601



GTA 571
0 601 B22 800



GTA 50 W
0 601 B57 000



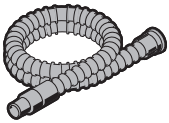

Ø 28 mm:
2 608 000 772 (3.2 m)



GAS 18V-12 MC

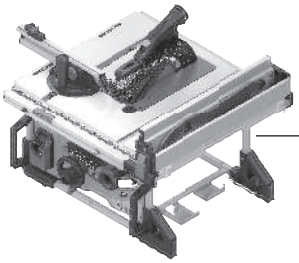

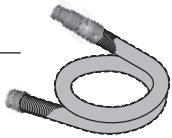

Ø 28 mm:
2 608 000 885 (4 m)



GAS 12-40 MA



GAS 35 M AFC

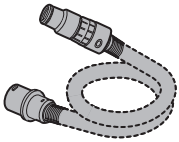

Ø 35 mm:
2 608 000 565 (5 m)



Ø 35 mm:
2 608 000 566 (5 m)



GAS 55 M AFC

Servicekontakte
Service Contacts
Contacts de Service
Contactos de Servicio
Контакты сервисных центров

https://www.bosch-pt.com/serviceaddresses

Garantiebedingungen
Guarantee Conditions
Conditions de Garantie
Condiciones de Garantía
Условия гарантии

https://www.bosch-pt.com/guarantee/202601